SC 2700

Leistungsstarke Tischzentrifuge mit Ausschwingrotor







- Zentrifugation bis **max. 2.700 x g**
- Einfache Bedienung durch vorinstallierte Programme
- Hohe Qualität und Laufruhe

SARSTEDT

SC 2700 Ausschwingzentrifuge

Hohe Laufruhe (≤ 54 dB(A)) ermöglicht das Arbeiten im laufenden Praxisbetrieb ohne Einschränkungen

Rotorkammer mit 6-fach Ausschwingrotor für eine optimale Trennschicht

Großzügige Displays zur Einstellung und Anzeige der SOLL / IST Werte sowie Restlaufzeit



Vorinstallierte Programme sowie ein variabel einstellbares Programm

Hohe Qualität – „made in Germany“
IvD-konform nach (EU) 2017/746

Technische Informationen

- Kapazität max.: 6 x 10 ml
- RZB max.: 2.700 x g
- RPM max.: 4.310 min-1
- Geräuschpegel max.: ≤ 54 dB(A)
- Gewicht: 16,5 kg
- Abmessungen: (B x T x H) 350 x 430 x 260 mm

SARSTEDT

SC 2700 Ausschwingzentrifuge

Vorinstallierte Programme für eine intuitive Bedienung

- Dank voreingestellter Programme zentrifugieren Sie Blut und Urin auf Knopfdruck mit den idealen Einstellungen. Eine Fehlbedienung ist nahezu ausgeschlossen.
- Für Ihre individuellen Zentrifugationsbedingungen steht Ihnen ein variables Programm zur Verfügung. Die Einstellung von Drehzahl und Zeit erfolgt über „+“ und „-“ Tasten, die Kontrolle über die großzügigen Displays.

Ausschwingrotor mit bis zu 2.700 x g

- Dank der hohen Leistung von bis zu 2.700 x g zentrifugieren Sie handelsübliche Serum-Gel Röhren innerhalb von nur 8 Minuten. Ein Zeitvorteil von bis zu 5 Minuten gegenüber vergleichbarer Zentrifugen.
- Der 6-fach Ausschwingrotor sorgt für eine saubere, horizontale Trennschicht Ihrer Proben.



Zentrifugation von Salivetten zur Speichelgewinnung.



Zentrifugation von S-Monovetten zur Serum-/Plasmagewinnung.

Hohe Laufruhe

- Dank der hohen Laufruhe ist ein Zentrifugieren während des laufenden Praxisalltags ohne Beeinträchtigungen möglich.

IvD-konform nach (EU) 2017/746

- Die SC 2700 steht für höchste Präzision, Zuverlässigkeit und Sicherheit.

Hochwertige Verarbeitung – made in Germany

- Die Verarbeitung hochwertiger Materialien verspricht eine hohe Lebensdauer der Zentrifuge.



Intuitive Bedienoberfläche

Sie haben die Wahl zwischen 3 Einstellungen:

- Programm 1: Blut, 2.700 x g für 8 Minuten
- Programm 2: Urin, 500 x g für 5 Minuten
- Programm 3: variabel einstellbar

SARSTEDT

SC 2700 Ausschwingzentrifuge

Optimale Trennschicht dank Ausschwingrotor

Die SC 2700 Zentrifuge ist speziell für den Einsatz in Arztpraxen oder kleinen Laboreinheiten konzipiert und für alle gängigen Probenröhren bis max. 100 mm Länge und max. 18 mm Durchmesser verwendbar. Dank des mitgelieferten Ausschwingrotors wird eine zuverlässige Gelbarriere in Serum- oder Plasmaröhren erzeugt. Durch diese Diffusionsbarriere wird eine exakte Probenstabilität gewährleistet.



Zentrifugation mit Ausschwingrotor (SC 2700)

- Trennschicht dick und stabil
- Für Analyse-Systeme mehr Material verfügbar

Zur optimalen Ausprägung der Gelschicht empfehlen wir für die Zentrifugation der S-Monovette® die Verwendung von **Ausschwingrotoren**.

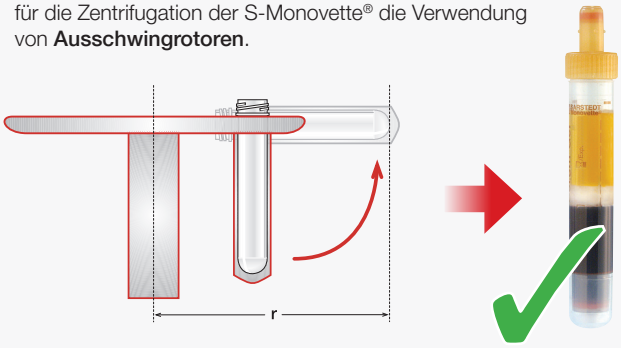

Zentrifugation mit Festwinkelrotor

- Trennschicht dünn und instabil
- Für Analyse-Systeme weniger Material verfügbar

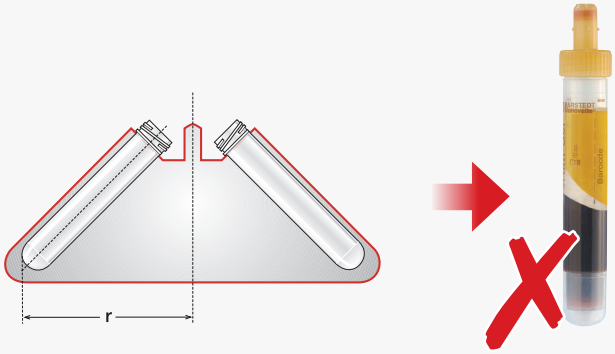

Bestellinformation

Bestell-Nr.	Bezeichnung	Lieferumfang
90.183.000	SC 2700 Zentrifuge	Zentrifuge, Netzteil, Ausschwingrotor, 6x Röhrenhalter
90.183.100	Röhrenhalter SC 2700 bis 100 mm Länge	2 Stk./Beutel
90.183.200	Adapter zur Zentrifugation von kurzen Röhren	2 Stk./Beutel



Zentrifugationsrechner:

www.sarstedt.com/service/zentrifugation

SARSTEDT AG & Co. KG
Postfach 12 20 · D-51582 Nümbrecht
Telefon: +49 2293 305 0
Telefax: +49 2293 305 3450
Kundenservice Deutschland
Telefon 0800 0 83 305 0
info@sarstedt.com
www.sarstedt.com

SARSTEDT

Produced by: Hermle Labortechnik GmbH · Siemensstr. 25 · 78564 Wehingen · Deutschland
Technische Änderungen vorbehalten
Diese Publikation kann Informationen zu Produkten enthalten, die evtl. nicht in jedem Land verfügbar sind

10_869_0100_100