ULMER KOFFER II

Notfallkoffer

Gerätebeschreibung und Gebrauchsanweisung



Inhalt

1 Übersicht ... 3
1.1 Kennzeichnungen am Gerät ... 4

2 Gerätebeschreibung ... 5
2.1 Verwendungszweck ... 5
2.2 Funktionsbeschreibung ... 5

3 Sicherheitshinweise ... 5

4 Bedienung ... 7
4.1 Trennsteg ... 7
4.2 Tubenhalter ... 8
4.3 Ampullenleisten ... 8
4.4 Ampullentableaus ... 8
4.5 Flaschenspanngurte ... 9

5 Hygienische Aufbereitung ... 9

6 Funktionskontrolle ... 9

7 Wartung ... 10
7.1 Fristen ... 10
7.2 Entsorgung ... 10

8 Lieferumfang ... 11
8.1 Serienmäßiger Lieferumfang ... 11
8.2 Zubehör und Ersatzteile ... 11

9 Technische Daten ... 13

10 Garantie ... 14

11 Konformitätserklärung ... 15

1 Übersicht

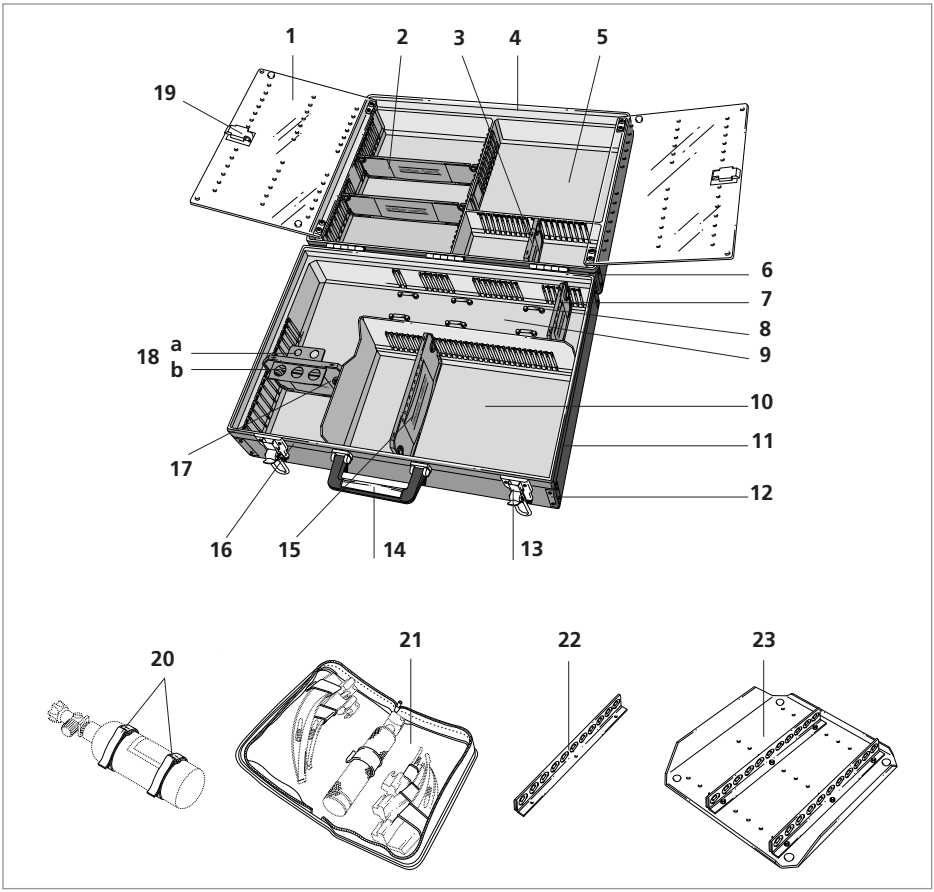

Legende

1 Abdeckplatte
2 Trennsteg Deckel lang (246,5 mm)
3 Trennsteg Deckel kurz (105 mm)
4 Kofferoberteil
5 Einsatz oben
6 Kofferscharnier
7 Trennsteg Boden kurz (121 mm)
8 Befestigungsbügel
9 Sauerstoff-Flaschenfach
10 Einsatz unten
11 Kofferunterteil
12 Kofferecken
13 Kofferschloß
14 Koffergriff
15 Trennsteg Boden lang (211 mm)
16 Plombierung
17 Trennsteg Boden mittel (147 mm)
18 Tubenhalter
a) Oropharyngealtuben, kl.
b) Oropharyngealtuben, gr.
19 Verschluß
20 Set, 2 Spanngurte f. O2-Fl.
21 Laryngoskoptasche
22 Ampullenleiste
23 Ampullentableau

1.1 Kennzeichnungen am Gerät

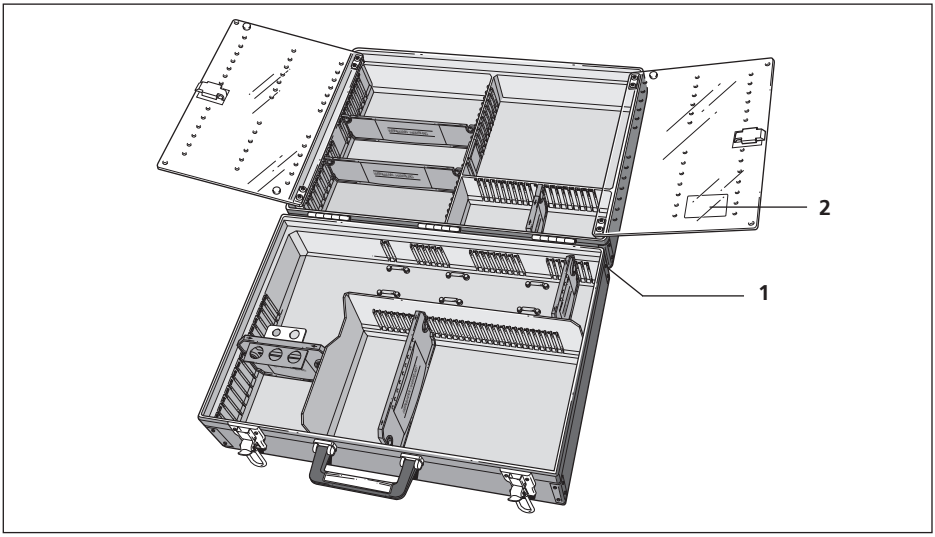

Nr.	Symbol	Bedeutung
		Geräteschild Ulmer Koffer II
1	**SN**	Seriennummer des Gerätes
		Herstellungsdatum
	CE	CE-Kennzeichnung
		Weitere Kennzeichnung
2		Entnahme der Stege

2 Gerätebeschreibung

2.1 Verwendungszweck

Der ULMER KOFFER II Notfallkoffer dient zur Aufnahme und zum Transport von notfallmedizinischen Geräten, Instrumenten, Medikamenten und anderen Teilen.

2.2 Funktionsbeschreibung

Den Innenraum des ULMER KOFFER II können Sie mit Hilfe der versetzbaren Trennstege Ihren Bedürfnissen entsprechend aufteilen. Zubehörteile, wie Ampullenleisten, Ampullentableaus, Tubenhalter und Spanngurte für Sauerstoff-Flaschen, bieten weitere Möglichkeiten zur individuellen Aufteilung.

3 Sicherheitshinweise

Zu Ihrer eigenen Sicherheit sowie der Sicherheit Ihrer Patienten und nach den Anforderungen der Richtlinie 93/42/EWG beachten Sie bitte Folgendes:

- Beachten Sie diese Gebrauchsanweisung, sie ist Bestandteil des Gerätes und muß jederzeit verfügbar sein.
- Die Handhabung des Koffers setzt eine genaue Kenntnis und Beachtung dieser Gebrauchsanweisung voraus.
- Der Koffer ist nur für den beschriebenen Verwendungszweck bestimmt.

- Beim Einsatz von Fremdartikeln kann es zu Funktionsausfällen und einer eingeschränkten Gebrauchstauglichkeit kommen. Außerdem können die Anforderungen an die Bio-Kompatibilität nicht erfüllt sein. Beachten Sie, dass in diesen Fällen jeglicher Anspruch auf Garantie und Haftung erlischt, wenn weder das in der Gebrauchsanweisung empfohlene Zubehör noch Originalersatzteile verwendet werden.
- Achten Sie darauf, dass ausgelaufene Flüssigkeiten, z.B. aus Ampullen, umgehend entfernt werden. Sie können den Koffer zerstören und den Anwender schädigen. Beachten Sie hierbei die Warn- und Entsorgungshinweise des jeweiligen Herstellers.
- Beachten Sie zur Vermeidung einer Infektion oder bakteriellen Kontamination den Abschnitt „5 Hygienische Aufbereitung“ auf Seite 9.
- Wird der Koffer mit Sauerstoff-Flaschen und anderen Geräten ausgerüstet, beachten Sie unbedingt die zugehörigen Gebrauchsanweisungen und die speziellen Hinweise für diese Geräte.
- Sichern Sie Sauerstoff-Flaschen gegen Herausfallen.
- Halten Sie die Geräte öl- und fettfrei.
- Waschen Sie sich vor dem Flaschenwechsel unbedingt die Hände.
- Ziehen Sie bei der Montage und beim Flaschenwechsel alle Verschraubungen nur von Hand an. Verwenden Sie dazu keinesfalls ein Werkzeug.
- Öffnen Sie das Flaschenventil stets langsam.
- Rauchen und offenes Feuer sind in der Nähe sauerstoffführender Armaturen strengstens verboten.
- Sorgen Sie stets für ausreichend gefüllte Sauerstoff-Flaschen. Es empfiehlt sich, eine gefüllte Sauerstoff- Flasche als Reserve bereitzuhalten.

4 Bedienung

4.1 Trennsteg

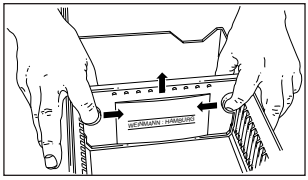

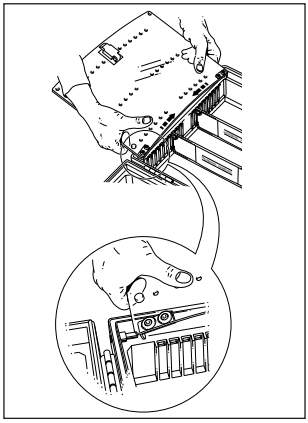

Der Innenraum des Kofferunterteiles kann durch Einsetzen der Trennstege (5, 12 und 14) beliebig unterteilt werden. Aufteilungsbeispiel siehe Legende.
Achten Sie beim Einsetzen der Trennstege auf:

- richtige Lage
- rechtwinkliges Einführen in gegenüberliegende Nuten
- korrektes Einrasten der Schnappelemente.

Um einen Trennsteg zu entnehmen, drücken Sie die beiden ringförmigen Schnappelemente aufeinander zu und entnehmen den Trennsteg nach oben.

Möchten Sie die Trennstege „Deckel lang“ (2) im Kofferoberteil versetzen, so entnehmen Sie zuerst die Abdeckplatte über dem Trennsteg.
Biegen Sie hierzu die Abdeckplatte so weit, dass die Winkel der Abdeckplatte von den Lagerzapfen rutschen. Jetzt können Sie die Trennstege im Kofferoberteil wie zuvor beschrieben versetzen.

4.2 Tubenhalter

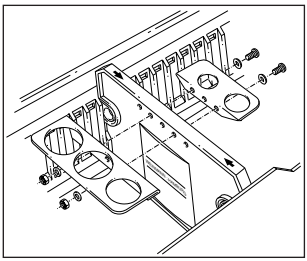

Die Tubenhalter sind werksseitig am Trennsteg „Bodenmittel“ (17) befestigt. Ein Versetzen der Tubenhalter an einen anderen Trennsteg des Kofferunterteiles ist möglich. Lösen Sie hierzu die Befestigungselemente und befestigen Sie den Tubenhalter an gewünschter Stelle.

4.3 Ampullenleisten

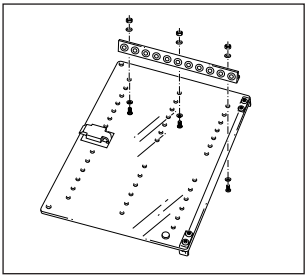

Die als Zubehör erhältlichen „Ampullenleisten WM 15140“ (22) können auf den Unterseiten der Abdeckplatten an gewünschter Stelle befestigt werden.
Achten Sie darauf, dass beim Schließen der Abdeckplatte keine Ampullen durch Trennstege oder Ausrüstungsteile zerstört werden.

4.4 Ampullentableaus

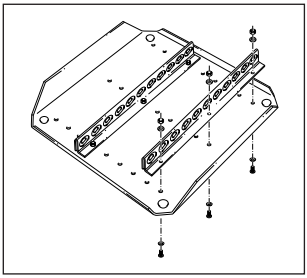

Die als Zubehör erhältlichen „Ampullentableaus WM 8771“ (23) können an beliebiger Stelle des Kofferoberteiles eingelegt werden. Versetzen Sie hierzu bitte die Trennstege des Kofferoberteiles entsprechend.

Die Ampullenleisten sind auf den Ampullentableaus versetzbar. Lösen Sie hierfür die Befestigungselemente und befestigen Sie die Ampullenleiste an gewünschter Stelle. Beachten Sie bitte, dass beim Schließen der Abdeckplatte keine Ampullen zerstört werden.

4.5 Flaschenspanngurte

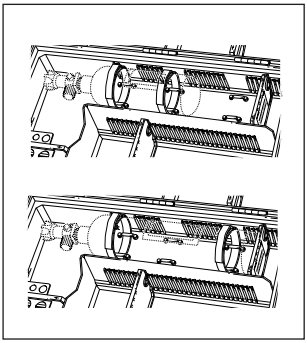

Sollen Sauerstoff-Flaschen der Größen 0,8 l oder 2,0 l im Kofferunterteil befestigt werden, so kann dies mit dem Zubehör „WM 15141 Set 2 Spanngurte für Sauerstoff-Flasche“ (20) geschehen. Benutzen Sie für die Befestigung einer 2,0-l-Sauerstoff-Flasche die äußeren Bügel im Boden. Soll eine 0,8-l-Sauerstoff-Flasche befestigt werden, so sind die mittleren und die linken Bügel zu benutzen. Achten Sie bei der Montage auf festes Anziehen der Gurte, um ein Verrutschen der Sauerstoff-Flasche zu verhindern.

5 Hygienische Aufbereitung

Reinigen Sie den Koffer innen und außen durch eine einfache Wischdesinfektion. Empfohlenes Desinfektionsmittel: terralin® protect (Gebrauchsanweisung hierfür beachten!).
Es wird empfohlen, bei der Desinfekion geeignete Handschuhe (z.B. Haushalts- oder Einmalhandschuhe) zu benutzen.
Entnehmen Sie hierzu die Trennstege.
Ist der ULMER KOFFER II mit Sauerstoff-Flaschen ausgerüstet und ist eine äußere Reinigung der Armaturen erforderlich, verwenden Sie bitte ein sauberes, trockenes oder ein mit sauberem Wasser befeuchtetes Tuch.

6 Funktionskontrolle

Führen Sie bitte nach jedem Gebrauch (bei Nichtgebrauch mindestens alle 2 Jahre) eine Funktionskontrolle durch.
Wenn Sie bei der Funktionskontrolle Fehler feststellen, dürfen Sie die Notfallkoffer nicht wieder

einsetzen, bevor die Fehler beseitigt sind.
Gehen Sie bei der Funktionskontrolle bitte folgendermaßen vor:

1. Prüfen Sie, ob die Einsätze, Abdeckplatte, Ampullenleisten, Kofferecken und der Koffergriff unbeschädigt sind.
2. Überprüfen Sie, ob sich die Kofferschlösser leichtgängig öffnen und schließen lassen.
3. Überprüfen Sie die Scharniere des Koffers und der Abdeckplatte. Sie müssen leichtgängig und korrekt befestigt sein.

Tauschen Sie defekte Teile aus.

7 Wartung

7.1 Fristen

Die Notfallkoffer sind wartungsfrei. Bitte beachten Sie aber die Fristen für die regelmäßige Funktionskontrolle (siehe „6 Funktionskontrolle“ auf Seite 9).
Wir empfehlen, Instandhaltungsmaßnahmen und Instandsetzungsarbeiten durch den Hersteller WEINMANN Emergency oder sachkundiges Personal durchführen zu lassen.

7.2 Entsorgung

Entsorgen Sie das Gerät nicht über den Hausmüll. Für die fachgerechte Entsorgung des Gerätes wenden sie sich an ein zugelassenes, zertifiziertes Entsorgungsunternehmen. Dessen Adresse erfragen Sie bei Ihrer/Ihrem Umweltbeauftragten oder Ihrer Stadtverwaltung. Die Geräteverpackung (Pappkarton und Einlagen) können Sie als Altpapier entsorgen.

8 Lieferumfang

8.1 Serienmäßiger Lieferumfang

ULMER KOFFER II	WM 8730
Koffer montiert mit:	
1x Trennsteg Boden lang (211 mm)	WM 8741
1x Trennsteg Boden mittel, mit 2 Tubenhaltern (147 mm)	WM 8739
1x Trennsteg Boden kurz (121 mm)	WM 8743
2x Trennsteg Deckel lang (246,5 mm)	WM 8744
1x Trennsteg Deckel kurz (105 mm)	WM 8745

8.2 Zubehör und Ersatzteile

Normsymbolaufkleber:	
Sauerstoff	WM 0900
Schutzhandschuhe anziehen	WM 0970
Verbandstoffkoffer	WM 0971
Spritze	WM 1040
EKG	WM 1041
Intubation	WM 1042
Infusion	WM 1043
Medikamente KREISLAUF	WM 1044
Medikamente ATMUNG	WM 1045
Medikamente Universal	WM 1046
Beatmung	WM 1047
Beatmung Baby	WM 1048
Kanüle	WM 1070
Tubus	WM 1071
Klemme	WM 1072
Gift	WM 1073
Säugling, rot	WM 1074
Säugling, grün	WM 1075

Wandhalterung	WM 5605
Trennsteg Boden lang (211 mm)	WM 1485
Trennsteg Boden mittel (147 mm)	WM 8742
Trennsteg Boden kurz (121 mm)	WM 8743
Trennsteg Deckel lang (246,5 mm)	WM 8744
Trennsteg Deckel kurz (105 mm)	WM 8745
Abdeckplatte, montiert	WM 8763
Ampullentableau	WM 8771
Laryngoskoptasche	WM 8775
Ampullentableau ohne Ampullenleisten	WM 15139
Ampullenleiste*	WM 15140
Set, 2 Spanngurte Sauerstoff-Flasche	WM 15141
Halter für Oropharyngealtuben, klein* (für Kleinkinder und Säuglinge)	WM 15142
Halter für Oropharyngealtuben, groß* (für Erwachsene, Jugendliche und Kinder)	WM 15143
Verschluß	WM 15144
Koffergriff*	WM 15145
Lagerzapfen, Satz 2 Stück*	WM 15146
Plombierung, Satz 2 Stück*	WM 15147
Ampullenleiste, Satz 3 Stück	WM 15157

Zum Auswechseln der nachfolgenden Beschläge ist es erforderlich, die Nieten dieser auszuwechselnden Teile abzubohren und die neuen Beschläge zu vernieten (hierfür ist eine Blindnietzange erforderlich).

Kofferecken, Satz 4 Stück*	WM 15148
Kofferfuß, Satz 2 Stück*	WM 15149
Kofferscharnier, Satz 3 Stück*	WM 15150
Kofferschloß, Satz 2 Stück*	WM 15151
Befestigungsbügel, Satz 6 Stück*	WM 15152

Zum Auswechseln der nachfolgenden Einsätze ist eine Demontage der gesamten Kofferschale erforderlich. Hierzu müssen die Nieten aller Beschläge wie Schlösser, Scharniere usw. abgebohrt und nach dem Auswechseln der Einsätze neu vernietet werden (hierfür ist eine Blindnietzange erforderlich).

Einsatz, oben variabel*	WM 15153

Einsatz, unten variabel* WM 15154

* incl. Befestigungselemente

Durchziehplomben zu beziehen über www.ESTO.de

- Pull Tight Durchziehplombe 250mm rot, Plombenband Ø 2,3 mm
- Pull Fly Durchziehplombe 125mm, Plombenband Ø 1,8 mm
- Bi-Lok Durchziehplombe 215mm, Plombenband Ø 1,9 mm

9 Technische Daten

	Notfallkoffer
Geräteklasse nach 93/42/EWG	I
Erfüllte Normen	E DIN 13232 EN 1789
Abmessungen (BxHxT)*	526 x 400 x 200 mm
Gewicht, leer	6,7 kg
Temperaturbereich - Betrieb - Lagerung	 - 20°C bis + 50°C - 30°C bis + 70°C
Werkstoffe: – Kofferschale – Koffereinsatz – Trennstege – Abdeckplatte	 eloxiertes Al ABS ABS PC

*) Blechaußenmaße inklusive Überstände wie Kofferecken, Füße, Griff usw.

Konstruktionsänderungen vorbehalten

CE

10 Garantie

WEINMANN Emergency räumt dem Kunden eines neuen originalen WEINMANN Emergency-Produktes und eines durch WEINMANN Emergency eingebauten Ersatzteils eine beschränkte Herstellergarantie gemäß der für das jeweilige Produkt geltenden Garantiebedingungen und nachstehend aufgeführten Garantiezeiten ab Kaufdatum ein. Die Garantiebedingungen sind im Internet unter www.weinmann-emergency.com abrufbar. Auf Wunsch senden wir Ihnen die Garantiebedingungen auch zu.
Wenden Sie sich im Garantiefall an Ihren Fachhändler.

Produkt	Garantie-zeiten
WEINMANN Emergency-Geräte inklusive Zubehör (Ausnahme: Masken) für Sauerstoffmedizin und Notfallmedizin	2 Jahre
Masken inklusive Zubehör, Akkus, Batterien (falls nicht anders in den technischen Unterlagen angegeben), Sensoren, Schlauchsysteme	6 Monate
Produkte für den einmaligen Gebrauch	Keine

11 Konformitätserklärung

Hiermit erklärt die WEINMANN Emergency Medical Technology GmbH + Co. KG, dass das Produkt den einschlägigen Bestimmungen der Richtlinie 93/42/EWG für Medizinprodukte entspricht. Den vollständigen Text der Konformitätserklärung finden Sie unter: www.weinmann-emergency.com

Hersteller
WEINMANN Emergency
Medical Technology GmbH + Co. KG
Frohbösestraße 12
22525 Hamburg
GERMANY
T: +49 40 88 18 96-120
E: kundenservice@weinmann-emt.de

Zentrum für Produktion, Logistik, Service
WEINMANN Emergency
Medical Technology GmbH + Co. KG
Siebenstücken 14
24558 Henstedt-Ulzburg
GERMANY

CE

WM 16122h 04/2017 DE

Simply Professional Made in Germany WEINMANN-Emergency.com