MPV MEDICAL



MicroDrop® *Calimero2*

Gebrauchsanweisung | *Instruction Manual*

DE EN

www.mpvmedical.com

Inhalt

	Seite
Produktbeschreibung	3
Ausstattung Kompressor	4
Zubehör des MicroDrop® Calimero2	5
Zusammensetzung des Verneblers RF7 plus	6
Garantiebedingungen	7
Wichtige Hinweise	8
Gebrauchsanweisung	10
Anschlussschema	11
Verwendung des Babywinkels mit Maske	11
Anwendung des RF7 plus Verneblers	12
Verwendung des Duck-Clips	13
Reinigung, Desinfektion und Sterilisation	14
Luftfilter und Wechsel des Luftfilters	17
Problembehebung	18
Entsorgung	19
Elektromagnetische Verträglichkeit	19
Technische Daten	20
Symbole	21
Bestellinformationen	22

Produktbeschreibung

MicroDrop® *Calimero2*

Professionelles Inhalationsgerät für Kinder und Erwachsene

Wir beglückwünschen Sie zu Ihrem Kauf und danken Ihnen für Ihr Vertrauen.

Wir haben uns zum Ziel gesetzt, den Vorstellungen unserer Kunden gerecht zu werden und moderne Produkte für die Behandlung von Atemwegserkrankungen anzubieten. Lesen Sie die Gebrauchsanweisung aufmerksam durch und bewahren Sie sie sorgfältig auf, damit Sie diese auch später noch zu Rate ziehen können. Das Gerät soll entsprechend der Gebrauchsanweisung eingesetzt werden.

Es handelt sich um ein Medizinprodukt für die Anwendung zu Hause. Es soll mit vom Arzt verschriebenen oder empfohlenen Arzneimitteln verwendet werden, die er zuvor auf die Indikation des Patienten abgestimmt hat.

Auf der Internet-Seite **www.mpvmedical.com** können Sie sich über die gesamte Produktpalette von **MPV MEDICAL** informieren.

Ausstattung Kompressor

Abb. A



Abb. B



Abb. C

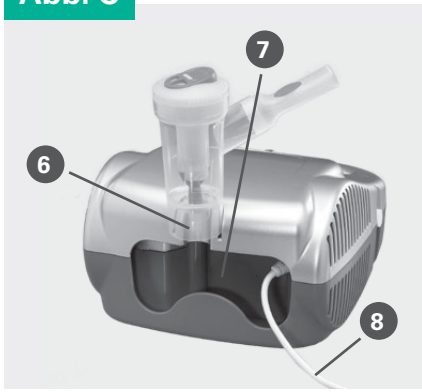

A1: Kompressor
A2: Ein-/Ausschalter

B3: Schlauchanschluss
B4: Luftfilter
B5: Tragegriff

C6: Verneblerhalter
C7: Kabelraum
C8: Netzkabel

Abb. D Das komplette Zubehör des MicroDrop® Calimero2

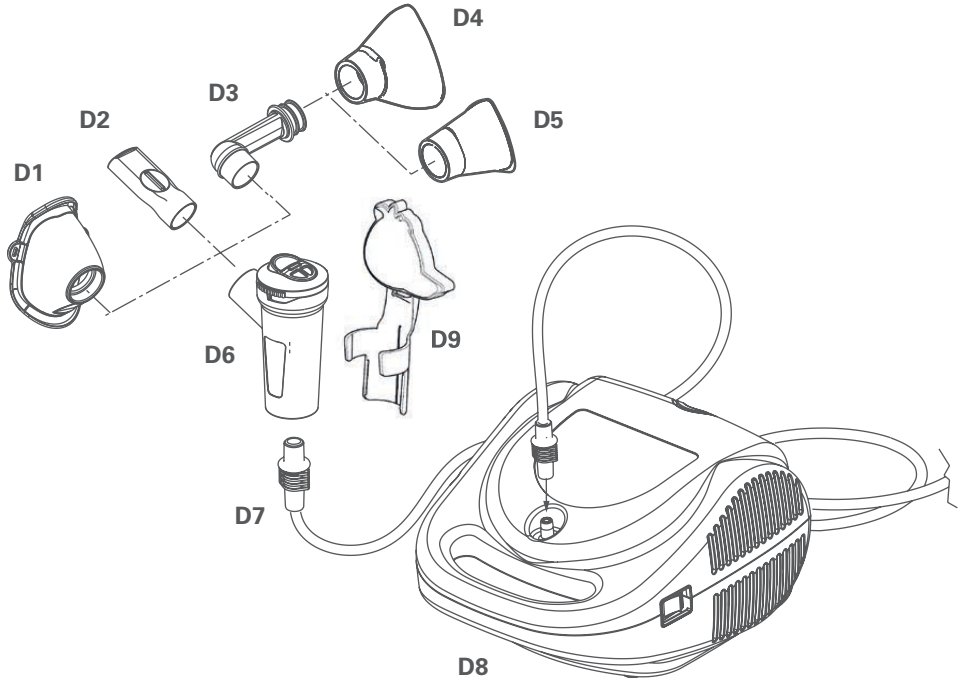

D1: Soft-Maske Kind (3 – 6 Jahre)
D2: Mundstück
D3: Babywinkel / Winkeladapter
D4: Silikonmaske S (1 – 3 Jahre)
D5: Silikonmaske XS (0 – 12 Monate)

D6: RF7 plus Vernebler
D7: Druckluftschlauch
D8: Kompressor
D9: Duck-Clip

Abb. E Zusammensetzung des Verneblers RF7 plus

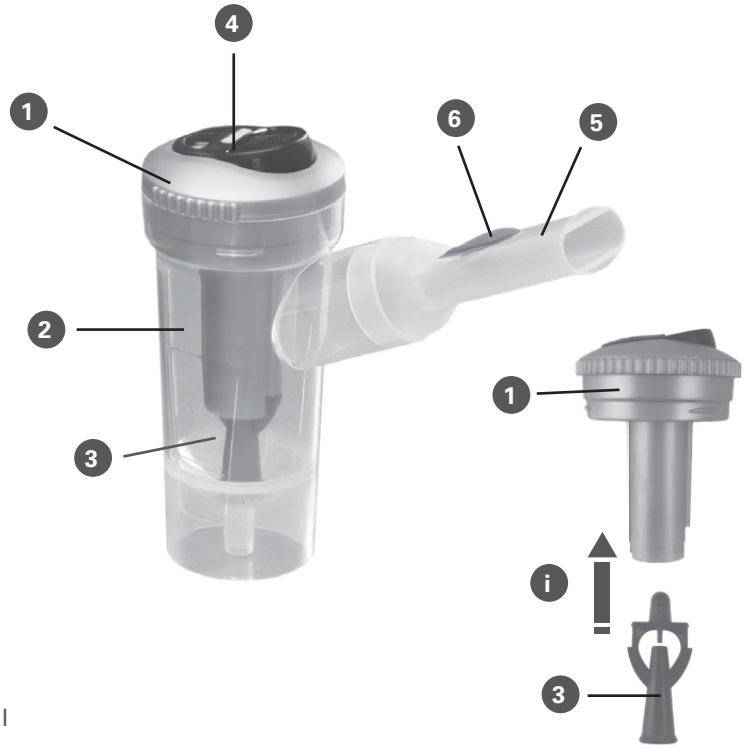

E1: Oberteil
E2: Unterteil
E3: Düse
E4: Geschwindigkeitsregler mit Ventilsystem
E5: Mundstück
E6: Ausatemventil

Info (i):
Düse (3) von unten fest in das in das Oberteil (1) stecken!

Garantiebedingungen

- Es wird eine **Garantie von 5 Jahren ab Kaufdatum** gewährt und zwar für alle Defekte die durch Design und verwendete Materialien entstanden sind.
- Die Garantie besteht aus kostenloser Reparatur oder Austausch der defekten Teile mittels Originalersatzteile.
- Die Garantie erstreckt sich nicht auf das mit dem Gerät gelieferte Zubehör oder die Teile, die normalem Verschleiß unterliegen.
- Das Gerät darf nur beim autorisierten Händler oder im MPV MEDICAL Service-Center repariert werden.
- Das Gerät muss innerhalb von 8 Tagen nach Auftreten des Defekts zur Reparatur eingesandt werden.
- Kosten für den Transport des Geräts gehen zu Lasten des Kunden. Reparaturen, die nicht unter die Garantiebedingungen fallen, gehen zu Lasten des Kunden.
- Die Garantie deckt keine Schäden ab, die durch missbräuchliche Verwendung, falsche Benutzung, absichtliche Beschädigung, Fallen lassen des Geräts, höherer Gewalt oder beim Transport entstanden sind.
- Die Garantie schließt keine Ersatzleistungen für jegliche Personen- oder Sachschäden ein, weder direkt oder indirekt, die aus einer Nichtfunktion des Geräts entstanden sind.
- Die Garantie ist ab dem Kaufdatum auf dem Kaufbeleg (Kassenbeleg oder Rechnung) gültig.

Wichtige Hinweise

Vor der ersten Verwendung und in regelmäßigen Abständen während der Lebensdauer des Produkts muss die Unversehrtheit der Gerätestruktur und des Versorgungskabels geprüft werden, um sicherzustellen, dass keine Beschädigungen vorliegen; falls Beschädigungen vorhanden sein sollten, den Stecker nicht einstecken und das Gerät sofort zu MPV MEDICAL oder zu einem autorisierten Fachhändler bringen.

- Dieses Gerät ist für den direkten Gebrauch am Patienten bestimmt.
- Die durchschnittliche Lebensdauer des Zubehörs ist ein Jahr. Es wird allerdings empfohlen, den Vernebler bei intensivem Gebrauch alle 6 Monate oder früher, falls der Vernebler verstopft ist, zu wechseln, um immer einen maximalen therapeutischen Effekt zu erzielen.
- Wenn das Gerät nicht den Spezifikationen entspricht, wenden Sie sich bitte an einen autorisierten Fachhändler (Sanitätshaus / Apotheke).
- In der Gegenwart von Kindern und pflegebedürftigen Personen muss das Gerät unter der strengen Aufsicht eines Erwachsenen, der die Gebrauchsanweisung gelesen hat, eingesetzt werden.
- Einige Einzelteile des Gerätes sind so klein, dass sie von Kindern verschluckt werden können; deshalb das Gerät außer Reichweite von Kindern aufbewahren.
- Verwenden Sie den Schlauch und die Kabel des Gerätes zu keinem anderen als dem angegebenen Zweck, da die Gefahr der Strangulation besteht. Besonderes Augenmerk muss auf Kinder und Personen mit speziellen Einschränkungen gelegt werden. Üblicherweise sind diese Personen nicht in der Lage, die Gefahr korrekt einzuschätzen.
- Das Gerät darf nicht mit anästhetischer Mischung gebraucht werden, die sich bei Kontakt mit Luft oder Sauerstoff oder Distickstoffmonoxid (Lachgas) entzünden können.
- Stromkabel immer fernhalten von warmen Oberflächen.
- Halten Sie das Stromkabel fern von Tieren (z.B. Nagetieren), da sie die Isolierung der Stromkabel beschädigen können.
- Fassen Sie das Gerät nicht mit nassen Händen an, und verwenden Sie das Gerät nicht in feuchten Räumen (zum Beispiel beim Duschen oder Baden). Tauchen Sie das Gerät nicht ins Wasser. Falls es doch passieren sollte, ziehen Sie sofort den Stecker heraus. Holen Sie das Gerät nicht aus dem Wasser und berühren Sie es bitte auch nicht, bevor Sie nicht den Stecker herausgezogenhaben. Bringen Sie das Gerät sofort zu Ihrem Fachhändler.
- Verwenden Sie das Gerät nur in einer staubfreien Umgebung, um die Therapie nicht zu beeinflussen.

- Reinigen Sie das Gerät nicht unter fließendem Wasser und tauchen Sie es nicht in Wasser. Halten Sie das Gerät fern von Wasserspritzern oder anderen Flüssigkeiten.
- Gerät keinen extremen Temperaturschwankungen aussetzen.
- Stellen Sie das Gerät nicht in die Nähe von Wärmequellen, ins Sonnenlicht oder in zu heißen Räumen auf.
- Keine Gegenstände in den Filter und dort wo er sitzt führen bzw. diesen verstopfen.
- Verschließen Sie niemals die Belüftungsschlitze an den Seiten des Inhalationsgeräts.
- Stellen Sie es immer bei der Anwendung auf eine harte und freie Oberfläche.
- Kontrollieren Sie vor jedem Gebrauch, dass die Lüftungsöffnungen nicht verstopft sind.
- Keine Gegenstände in die Belüftungsschlitze stecken.
- Reparaturen, einschließlich des Kabelaustausches, dürfen ausschließlich von Personal durchgeführt werden, das autorisiert ist. Andernfalls erlischt die Garantie und der Benutzer kann gefährdet werden.
- Die durchschnittliche Laufzeit des Kompressors beträgt 1000 Stunden.

Keinerlei Änderungen am Gerät ohne vorherige Genehmigung des Herstellers vornehmen.

- Der Hersteller, der Verkäufer und der Importeur haften nur dann für die Sicherheit, Zuverlässigkeit und Leistungsfähigkeit des Apparats, wenn:
  a) er gemäß der Gebrauchsanleitung genutzt wird und
  b) die elektrische Anlage des Raumes, in dem er genutzt wird, den Vorschriften und geltenden Gesetzen entspricht.
- **Wechselwirkungen**: Die verwendeten Materialien, die mit den Arzneimitteln in Kontakt kommen, wurden mit einer großen Bandbreite von Arzneimitteln getestet. Trotzdem ist es wegen der Vielfalt und der ständigen Weiterentwicklung der Arzneimittel nicht möglich, Wechselwirkungen auszuschließen. Wir empfehlen daher, Arzneimittel nach dem Öffnen so schnell wie möglich aufzubrauchen und längeren Kontakt mit dem Vernebler zu vermeiden.
- Der Hersteller sollte zum Berichten von Problemen und/oder unerwarteter Vorfälle beim Gerätebetrieb kontaktiert werden. Das selbe gilt für Fragen bezüglich der Benutzung, Wartung oder Reinigung.

Gebrauchsanweisung

Vor jedem Gebrauch den Vernebler und die Zubehörteile wie im Abschnitt „Reinigung, Desinfektion und Sterilisation“ beschrieben reinigen. Dieses Gerät vernebelt Medikamente und Lösungen, die für eine Inhalation geeignet sind und vom Arzt verschrieben werden. Wenn das Arzneimittel oder die Lösung zu dickflüssig ist, kann eine Verdünnung mit einer geeigneten Natriumchloridlösung, wie vom Arzt verschrieben, erforderlich sein.

1. Stecken Sie das Stromkabel (Abb. C8) in eine Stromsteckdose mit der gleichen Spannung wie die Gerätespannung. Die Steckdose muss gut erreichbar sein, so dass man das Gerät schnell vom Stromnetz nehmen kann.
2. Öffnen Sie den Vernebler durch Drehen des oberen Teils (Abb. E1) entgegen dem Uhrzeigersinn.
3. Geben Sie das vom Arzt verschriebene Arzneimittel in den unteren Teil (Abb. E2). Schließen Sie den Vernebler durch Drehen des oberen Teils (Abb. E1) im Uhrzeigersinn.
4. Schließen Sie die Zubehörteile gemäß „Anschlussschema“ an. Setzen Sie sich bequem hin und halten Sie den Vernebler in der Hand. Bringen Sie das Mundstück an den Mund oder benutzen Sie die Maske.
5. Passen Sie die Maske wie in Abb. F gezeigt an.
6. Schalten Sie das Gerät über den Schalter (Abb. A2) ein und atmen Sie tief durch das Mundstück oder die Maske ein und aus.
7. Schalten Sie nach der Behandlung das Inhalationsgerät aus und ziehen Sie den Stecker aus der Steckdose heraus.
8. Nach der Behandlung ist es möglich, dass eine sichtbare Feuchtigkeitsablagerung im Druckluftschlauch (Abb. D7) entsteht. Nehmen Sie in diesem Fall den Druckluftschlauch vom Vernebler ab und trocken Sie ihn durch die Druckluft des Kompressors; dadurch wird einer möglichen Ausbreitung von Schimmel im Inneren des Schlauchs vorgebeugt.

Es wird empfohlen, dass der Vernebler und die Zubehörteile immer von der gleichen Person benutzt werden, um Ansteckungsrisiken zu vermeiden.

Bewahren Sie das Gerät und das Zubehör nach jedem Gebrauch an einem trockenen, staubfreien Ort auf.

Anschlussschema

Abb. F

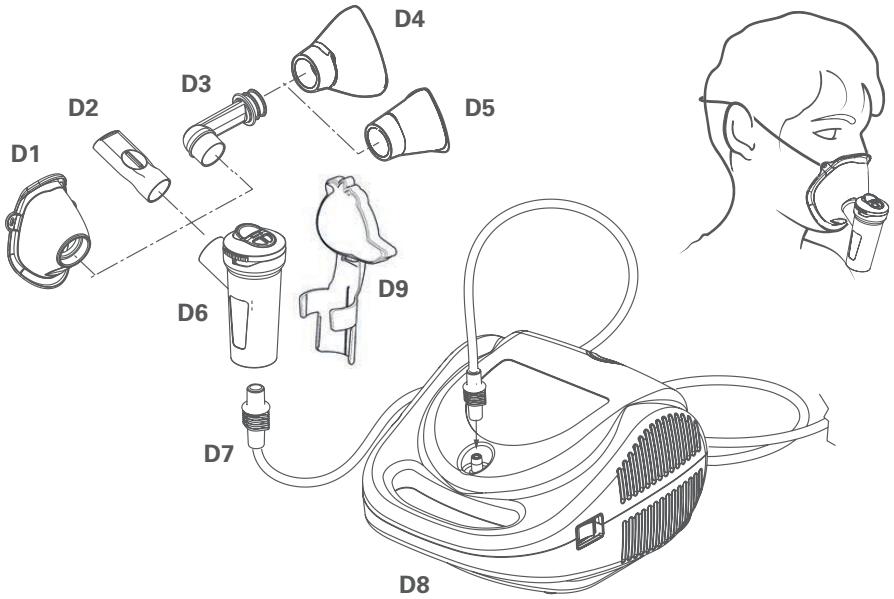

Verwendung des Babywinkels mit Maske

Im Lieferumfang des MicroDrop® Calimero2 sind Masken in verschiedenen Größen enthalten, um jedem Kind eine perfekte Inhalationstherapie zu bieten. Bitte überprüfen Sie zunächst, welche der beiliegenden Masken Ihrem Kind am besten passt. Die Maske sollte Mund und Nase umschließen und dicht auf dem Gesicht aufliegen.

- Stecken Sie anschließend den Vernebler mit dem Babywinkel und der Maske, wie im obigen Anschlussschema zu sehen, zusammen.
- Bringen Sie das Baby/Kleinkind in eine für beide entspannte Position.
- Richten Sie die Stellung des Winkels und die Position der Masken so aus, dass der Vernebler immer senkrecht steht. Ansonsten könnte Inhalat auslaufen.
- Für eine effektive Inhalation sollte die Maske immer dicht mit dem Gesicht abschließen, damit das Kind ausreichend Aerosol einatmen kann. Setzen Sie die Maske deshalb mit leichtem Druck über Mund und Nase auf.
- Sollte sich das Baby anfänglich gegen die Inhalation wehren, ist es hilfreich anstatt des Verneblers direkt die Maske in die Hand zu nehmen, so können Sie den Kopfbewegungen besser folgen.

Anwendung des RF7 plus Verneblers mit Geschwindigkeitsregelung und Ventil

Der professionelle Vernebler eignet sich für die Verwendung aller Typen von Medikamenten, gerade für die teuersten Medikamente und für den Einsatz bei chronisch Kranken. Die Geometrie der internen Teile des RF7 plus Verneblers gewährleistet die ideale Partikelgröße, die eine effektive Therapie direkt in den unteren Atemwegen ermöglicht.

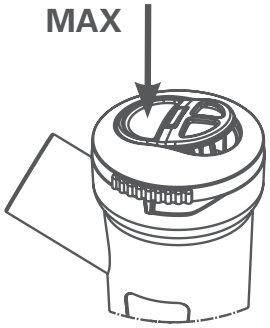

Um die Inhalationstherapie zu beschleunigen, mit dem Finger auf die Markierung MAX des Geschwindigkeitsreglers mit Ventilsystem (Abb. E4) drücken.

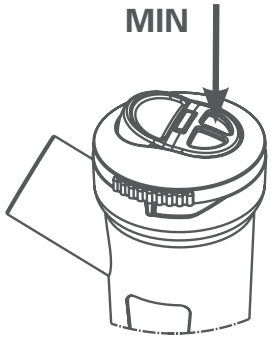

Um die Inhalationstherapie effektiver zu machen mit dem Finger auf die der MAX Markierung gegenüber liegende Seite des Geschwindigkeitsreglers drücken. Auf diese Weise garantiert das Ventilsystem (Abb. E4) im Vernebler, im Mundstück und in der Maske einen optimalen Medikamententransport in die unteren Atemwege und beschränkt die Abgabe des Medikamentes an die Umgebung.

Die Soft-Kinder-Maske (Abb. D1) hat einen weichen äußeren Rand aus antiallergischem Material, der einen hervorragenden Sitz am Gesicht ermöglicht. Über ein innovatives Begrenzungsventil wird die Medikamentenabgabe an die Umgebung reduziert. Das spart Medikament und garantiert eine effektive Medikamentenablagerung in den unteren Atemwegen.

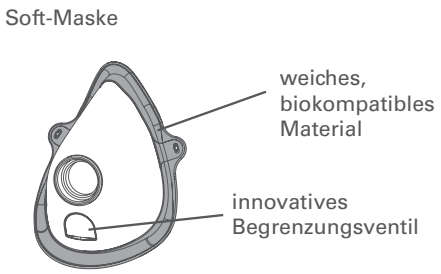

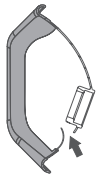

Während der Einatemphase bewegt sich das Begrenzungsventil in Richtung des Maskeninneren.

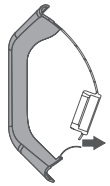

Während der Ausatemphase bewegt sich das Begrenzungsventil nach außen, von der Maske weg.

Verwendung des Duck-Clips

Um Ihrem Kind die Inhalationstherapie noch angenehmer zu machen, liegt jedem Calimero2 ein Duck-Clip (D9) mit Namen "Ducky" bei.

Er wird einfach, wie auf dem Bild zu sehen, auf den Vernebler gesteckt. Erzählen Sie Ihrem Kind doch die Geschichte von Ducky, der aus seinem Schnabel Zauberwolken pusten kann, die Kinder schnell gesund machen.

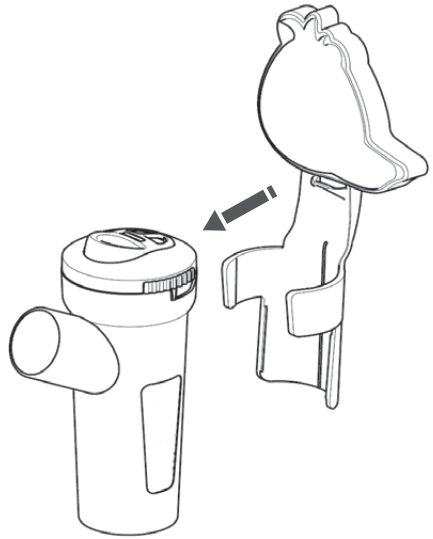

Reinigung, Desinfektion und Sterilisation

Reinigen Sie den Vernebler und das Zubehör vor und nach jedem Gebrauch wie unten beschrieben. Desinfizieren Sie mindestens einmal am Tag. Eine persönliche Verwendung des Verneblers und seines Zubehörs wird empfohlen, um ein Infektionsrisiko zu vermeiden.

1. Vorbereitung

Öffnen Sie den Vernebler, indem Sie den oberen Teil (Abb. E1) gegen den Uhrzeigersinn drehen. Schütten Sie verbleibendes Medikament weg. Lösen Sie die Düse vom oberen Teil des Verneblers ab (Abb. E1, E3). Ziehen Sie das Mundstück oder die Maske, bzw. den Babywinkel vom Vernebler ab. Spülen Sie diese Teile unter fließendem Wasser ab.

2. Reinigung

Außenfläche des Kompressors und Schlauch:
Verwenden Sie nur ein leicht feuchtes Tuch mit einem antibakteriellen Reinigungsmittel (nicht scheuernd und lösungsmittelfrei).

Zu reinigendes Zubehör: D1 (ohne Gummiband) - D6 und E1 – E6

Methode A (warmes Wasser oder Spülmaschine)
Vernebler und Zubehör:
Reinigen Sie das oben genannte Zubehör ca. 5 min. lang in warmem Wasser (ca. 40 °C) und mit mildem (nicht scheuerndem) Spülmittel. Oder legen Sie die Teile in den Geschirrkorb Ihrer Spülmaschinen und starten einen 70 °C heißen Spülgang. Den Geschirrspüler nicht in Kombination mit schmutzigem Geschirr verwenden wenn Sie den Vernebler reinigen.

Methode B (Essiglösung)
Reinigen Sie das oben genannte Zubehör durch Einweichen in einer Lösung von 50% Wasser und 50% weißem Essig für etwa 60 Minuten. Danach gründlich mit warmem Leitungswasser (ca. 40 °C) ausspülen.

3. Desinfektion

THERMISCHE DESINFEKTION
Desinfizierbare Zubehörteile sind: D1 (ohne Gummiband) - D6 und E1 – E6

Methode A (Kochendes Wasser)
Das oben genannte Zubehör durch 20-minütiges Kochen in Wasser desinfizieren – vorzugsweise mit destilliertem oder demineralisiertem Wasser, um Kalkablagerungen zu vermeiden. Bitte fügen Sie genügend Wasser in den Topf, um zu verhindern, dass die Verneblerteile durch Berühren des Topfbodens schmelzen. Nach dem Auskochen bitte die Zubehörteile kräftig ausschütteln und auf ein Papiertuch / Küchenkrepp legen, oder mit einem warmen Luftstrahl (z.B. einem Haartrockner) trocknen.
Hinweis: Bei den Silikonmaksen (Abb. D4+D5) bitte vor dem Auskochen das Ventil durch Rausdrücken entfernen. Den Schlauch (Abb. D7) nicht kochen!

Methode B (Babyflaschen Vaporisator)
Desinfizieren Sie das oben genannte Zubehör mit einem Dampfsterilisator für Babyflaschen (keine Mikrowellen Sterilisatoren verwenden). Führen Sie den Prozess genau nach den Anweisungen des Sterilisatorenherstellers durch. Um sicherzustellen, dass die Desinfektion wirksam ist, wählen Sie einen Sterilisator mit einem Zyklus von mindestens 6 Minuten.

CHEMISCHE DESINFEKTION
Desinfizierbare Zubehörteile sind D1 (ohne Gummiband) - D6 und E1 – E6

Das in diesem Abschnitt beschriebene Desinfektionsverfahren sollte vor der Verwendung des Zubehörs durchgeführt werden. Die Desinfektion ist nur dann erfolgreich, wenn jeder Schritt sorgfältig befolgt und die Komponenten zuvor gereinigt wurden.

Hinweise:
a) Verwenden Sie einen Behälter mit einer geeigneten Größe, um alle zu desinfizierenden Komponenten darin unterzubringen. Füllen Sie ihn mit einer 2% – 5%tigen Natriumhypochloridlösung. Bitte folgen Sie streng den Anweisungen des Desinfektionsmittelherstellers, vor allem in Bezug auf Sicherheitshinweise, Konzentration, Dosierung und Einwirkzeit. Bereits gebrauchsfertige Lösungen, die Sie nicht selber anmischen brauchen, erhalten Sie im Internet oder in Apotheken.

b) Tauchen Sie jede Komponente vollständig in die Lösung ein. Achten Sie darauf, das sich keine Luftblasen bilden. Diese würden verhindern, dass das Desinfektionsmittel in Kontakt mit den Komponenten kommt. Die Desinfektion wäre somit nicht vollständig möglich.

c) Entfernen Sie die desinfizierten Bestandteile nach der Einwirkzeit und spülen Sie sie gründlich unter warmem Trinkwasser aus, bzw. folgen Sie den Angaben des Desinfektionsmittelherstellers. Nach der Desinfektion die Zubehörteile kräftig ausschütteln und auf ein Papiertuch / Küchenkrepp legen, oder mit einem warmen Luftstrahl (z.B. einem Haartrockner) trocknen. Die Desinfektionslösung bitte gemäß den Anweisungen des Herstellers entsorgen.

AUTOKLAVIEREN / STERILISATION (134 °C)
Zubehör D1 (ohne Gummiband) - D6 und E1 – E6

Sterilisationsgerät: fraktionierter Vakuumüberdruck-Dampfsterilisator gemäß EN 13060.
Durchführung: Legen Sie jedes einzelne Teil das behandelt werden soll, in ein Sterilbarrieresystem, das den Anforderungen der Norm EN 11607 entspricht. Legen Sie die verpackten Komponenten in den Dampfsterilisator. Führen Sie die Sterilisation mit einem Zyklus von 10 Minuten und einer Temperatur von 134 °C gemäß der Bedienungsanleitung des Geräts durch.
Lagerung: lagern Sie die sterilisierten Teile gemäß der Gebrauchsanweisung des Sterilbarrieresystems.
Das **Sterilisationsverfahren** ist in seiner Konformität durch ISO 17665-1 validiert.

Bitte verwenden Sie für dieses Gerät nur Zubehör und Ersatzteile des Herstellers. Für etwaige Schäden, die durch das Verwenden von nicht Original-Zubehör oder -Ersatzteilen enstehen, haftet der Hersteller nicht.

Luftfilter und Wechsel des Luftfilters

Der Kompressor ist mit einem Lufteinlassfilter (Abb. B4) ausgestattet, der die angesogene Luft filtert, bevor sie in das Gerät gelangt. Staub- und Schmutzpartikel gelangen so nicht in die eingeatmete Luft aus dem Vernebler. Deshalb ist es wichtig, den Filter auszutauschen, sobald er schmutzig ist oder eine andere Farbe annimmt.

Den Filter entfernen Sie aus dem Kompressor, in dem Sie in einfach nach außen herausziehen. Stecken Sie den neuen Filter fest in die dafür vorgesehene Öffnung im Kompressor (Abb. B4).

Abb. B



Waschen Sie den Filter nicht und verwenden Sie ihn nicht wieder. Die regelmäßige Kontrolle und Auswechslung des Filters trägt dazu bei, die einwandfreie Leistung des Kompressors zu gewährleisten. Nehmen Sie den Filter nicht während des Betriebs des Gerätes heraus.

Problembehebung

Schalten Sie das Gerät aus, bevor Sie den unten stehenden Anweisungen folgen. Ziehen Sie den Stecker aus der Steckdose.

PROBLEM	URSACHE	LÖSUNG
Das Inhalationsgerät lässt sich nicht einschalten	Der Stecker des Gerätes steckt nicht korrekt in der Steckdose.	Stecken Sie den Stecker korrekt in die Steckdose
Das Gerät vernebelt nur wenig oder gar nicht.	Es wurde keine Inhalationslösung in den Vernebler gefüllt	Füllen Sie die korrekte Menge an Inhalationslösung in den Vernebler
	Der Vernebler wurde nicht korrekt zusammengebaut	Bauen Sie den Vernebler auseinander und bauen Sie ihn danach wieder korrekt zusammen. Hilfreich ist das Anschlussschema in der Gebrauchsanweisung.
	Die Düse ist verstopft	Bauen Sie den Vernebler auseinander und entfernen Sie die Düse. Folgen Sie der Reinigungsanleitung im Kapitel „Reinigung, Desinfektion und Sterilisation“ um Medikamentenrückstände zu entfernen, die die Verneblungsleistung negativ beeinflussen können.
	Der Schlauch steckt nicht korrekt am Kompressor oder Vernebler	Stellen Sie sicher, dass der Schlauch fest am Ansatzstück des Vernebler und des Kompressors sitzt. Nehmen Sie dazu das Anschlusschema in dieser Gebrauchsanweisung zur Hilfe.
	Der Luftschlauch ist verbogen, kaputt oder verknickt	Vergewissern Sie sich, dass der Schlauch nicht verschlungen, geknickt oder kaputt ist (Löcher oder Risse). Falls nötig ersetzen Sie den Schlauch.
	Der Luftfilter ist verschmutzt	Bitte ersetzen Sie den Luftfilter

Entsorgung

In Übereinstimmung mit der Richtlinie 2012/19/EG zeigt das auf dem Gerät angebrachte Symbol an, dass das zu entsorgende Gerät als Abfall eingestuft wird und somit der „Mülltrennung unterliegt“. Der Verbraucher muss genannten Abfall den von den Kommunalverwaltungen eingerichteten Sammelstellen zuführen (bzw. zuführen lassen) oder beim Kauf eines neuen gleichartigen Geräts dem Händler übergeben. Die Mülltrennung sowie die weiteren Schritte der Verarbeitung, der Wiederverwertung und der Entsorgung fördern die Herstellung von Geräten mit Recyclingmaterial und wirken Schädigungen von Umwelt und Gesundheit, die durch unsachgemäße Abfallentsorgung verursacht werden könnten, entgegen. Die vorschriftswidrige Entsorgung des Produkts durch einen Verbraucher kann die Verhängung von in den Umsetzungsgesetzen zur Richtlinie 2012/19/EG vorgesehenen Verwaltungsstrafen von Seiten des Mitgliedsstaats, in welchem das Produkt entsorgt wurde, nach sich ziehen.

Elektromagnetische Verträglichkeit

Dieser Apparat wurde so entwickelt, dass er sämtliche Anforderungen erfüllt, die aktuell an die elektromagnetische Verträglichkeit gestellt werden (EN 60 601-1-2:2015). Die Elektromedizinischen Geräte verlangen bei der Installation und Verwendung besondere Sorgfalt bezüglich der EMV-Bestimmungen, es wird daher verlangt, dass diese gemäß den Angaben des Herstellers installiert bzw. verwendet werden. Es besteht das Risiko möglicher elektromagnetischer Störungen mit anderen Geräten, insbesondere mit anderen Diagnose- und Behandlungsgeräten.

Mobile oder tragbare Funk- und Telekommuniktionsgeräte mit Radiofrequenz (Mobilfunktelefone oder Wireless-Verbindungen) könnten den Betrieb der elektromedizinischen Geräte stören. Der Hersteller behält sich das Recht vor, technische und funktionale Änderungen an dem Produkt ohne Vorankündigung vorzunehmen. Besuchen Sie für weitere Informationen die Internetseite www.mpvmedical.com.

Technische Daten MicroDrop® Calimero2 (Mod. P1207EM F1000)

Spannung	230V~ 50Hz 140VA
Entspricht der Richtlinie	93/42/EWG, CE0051
Max. Druck	2,6 ± 0,4 bar
Luftleistung Kompressor	ca. 10 l/min
Geräuschpegel (1 m Abstand)	ca. 54 dB (A)
Gebrauch	Dauergebrauch
Abmessungen (H)x(L)x(B)	105 mm x 200 mm x 170 mm
Gewicht	1,2 kg
Anwendungsteile	
Die Anwendungsteile vom Typ BF sind:	(D1 – D6)
D1 - Soft-Maske für Kinder	PP+TPE
D2 - Mundstück mit Ventil	PP + Silikon
D6 - RF7 plus Vernebler	PP + Silikon
D7 - Druckluftschlauch	PVC Phthalatfrei
D4, D5 - Silikonmasken	100 % Silikon
Vernebler RF7 plus	
Min. Fassungsvermögen für Arzneimittel	2 ml
Max. Fassungsvermögen für Arzneimittel	8 ml
Betriebsdruck (mit Vernebler)	ca. 1,00 bar
Min. Verneblungsleistung	0,23 ml/min
Max. Verneblungsleistung	0,53 ml/min

In vitro Charakterisierung, ausgeführt bei TÜV Rheinland LGA Products GmbH – Deutschland in Übereinstimmung mit dem neuen Europäischen Standard für Inhalationsgeräte Norm EN 13544-1. Werte erfasst mit Mundstück. Weitere Details erhalten Sie auf Anfrage.

MMAD	MIN 2,76 µm / MAX 2,91 µm
Massenanteil unter < 5 µm	MIN 78,5 % / MAX 76,0 %
Betriebsbedingungen	
Temperatur	min. 10° C; max. 40° C
RH Luftfeuchtigkeit	min. 10 %; max. 95 %
Lagerbedingungen	
Temperatur	min. -25° C; max. 70° C
RH Luftfeuchtigkeit	min. 10 %; max. 95 %
Betriebs-/Aufbewahrungsluftdruck	min. 69 KPa; max. 106 KPa

Angaben gemessen gemäß Flaem I29-P075, interner Vorgang

Symbole

	Gerät der Klasse II
	Gerät Typ BF
	Achtung: die Gebrauchsanleitung befolgen
	Wechselstrom
TÜVRheinland CERTIFIED Type Approved Safety Regular Production Surveillance www.tuv.com ID 0217007802	TÜV-Zulassung
	Schalter AUS
	Schalter EIN
	Gefahr: Tötung durch Stromschlag Folge: Tod Nie das Gerät beim Baden oder Duschen verwenden
CE 0051	CE-Kennzeichnung in Übereinstimmung mit 93/42 EWG und nachfolgenden Aktualisierungen
PHTHALATES & BPA FREE	In Übereinstimmung mit der Europäischen Norm EN 10993-1 „Biologische Bewertung von medizinischen Geräten“ und der europäischen Medizinproduktericht-linie 93/42/EWG. Phthalatfrei in Übereinstimmung mit: Reg.(EG) Nr. 1907/2006
IP21	IP21 Schutzklasse: IP21 (Hält festen Körpern über 12 mm stand. Ist geschützt gegen Eingriffe mit einem Finger und senkrechten Wassertropfen.)
	Minimale / Maximale Raumtemperatur
	Minimale / Maximale Luftfeuchtigkeit
	Minimaler / Maximaler atmosphärischer Druck

Bestellinformationen



MicroDrop® *Calimero2*

Professionelles Inhalationsgerät für Babys und Kinder

HILFSMITTEL-NR. 14.24.01.0129

Lieferumfang: Kompressor, RF7 plus Kindervernebler, Mundstück mit Ausatemventil, Druckluftschlauch, Babywinkel, Silikonmaske Gr. XS (Babys 0 – 12 Monate), Silikonmaske S (Kinder 1 – 3 Jahre), Softmaske Kind gelb, Duck-Clip, Ersatzfilter Kompressor, praktische Tragetasche und Gebrauchsanweisung

BEZEICHNUNG	PZN**	ARTIKEL-NR.
MicroDrop® Calimero2	08628235	M51504-00
Gebrauchsanweisung	---	M50010-55800



MicroDrop® Profi AV-Set Kind Universal

Lieferumfang: RF7 plus Kindervernebler, Mundstück mit Ausatemventil, Druckluftschlauch, Universaladapter (zum Anschluss an andere Kompressoren*), Soft-Kindermaske, Filter Kompressor, Gebrauchsanweisung

PZN	ARTIKEL-NR.
00347459	M53700-12



MicroDrop® Calimero2 Year-Set Kind Universal

Lieferumfang: RF7 plus Kindervernebler, Mundstück mit Ausatemventil, Druckluftschlauch, Universaladapter (zum Anschluss an andere Kompressoren*), Filter Kompressor und Gebrauchsanweisung

PZN	ARTIKEL-NR.
08448869	M53700-17



MicroDrop® RF7 plus Kindervernebler

mit Mundstück und Ausatemventil

PZN	ARTIKEL-NR.
08628241	M53500-03

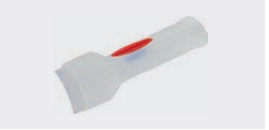

MicroDrop® Mundstück RF7 plus Kindervernebler

mit Ausatemventil

PZN	ARTIKEL-NR.
10002164	M50020-52500

** Bitte beachten Sie, dass es Hersteller für Inhalationsgeräte gibt, deren Zweckbestimmung die Kombination mit Inhalationszubehör eines anderen Herstellers nicht erlaubt! ** PZN = Pharmazentralnummer*



MicroDrop® RF7 plus Softmaske Kind

gelb/transparent

PZN	ARTIKEL-NR.
00348476	M50020-44200



MicroDrop® Duck-Clip

Entengesicht Klick-On für den RF7 plus Kindervernebler

PZN	ARTIKEL-NR.
10124714	M53500-05



MicroDrop® Druckluftschlauch 2 m

mit 2 Fits-all-Konnektoren phthalat- und DEHP-frei

PZN	ARTIKEL-NR.
09937470	M50020-42400



MicroDrop® RF Adapterwinkel/Babywinkel

mit Ausatemöffnung zum Anschluss von Silikon-Masken

PZN	ARTIKEL-NR.
00347703	M50020-40500

MicroDrop® Maske Silikon Gr. XS/S

aus 100% Silikon ID 22 mm mit Ausatemventil

	PZN	ARTIKEL-NR.
Größe XS (0 – 1 Jahre)	01002834	M50020-43500
Größe S (1 – 3 Jahre)	01002828	M50020-45900



MicroDrop® 2 Filter Kompressor

1 Stück für Kompressor

PZN	ARTIKEL-NR.
09937530	M50010-42800



MicroDrop® Calimero2 Düsenmantel

für RF7 plus Kindervernebler

PZN	ARTIKEL-NR.
10002158	M50020-52400



MicroDrop® Calimero2 Kompressor

inkl. Netzkabel

PZN	ARTIKEL-NR.
09937553	M50010-42900

CE 0051

Dieses Gerät entspricht den Bestimmungen der EU Richtlinie 93 / 42 / EEC und nachfolgenden Änderungen.
THIS DEVICE FULFILS THE PROVISIONS OF THE EC DIRECTIVE 93 / 42 / EEC AND SUBSEQUENT MODIFICATIONS.

Hersteller / MANUFACTURER (93 / 42 / EEC):
Designed und entwickelt von:
DESIGNED AND ENGINEERED BY:

FLAEM NUOVA S.p.A., Via Colli Storici,
221-223-225, 25015 S. Martino della Battaglia – Brescia (Italy)



DE 87779314

Entsorgung über eine Sammelstelle oder durch Zurücksendung an MPV MEDICAL.

M50010-55800 · www.mpvmedical.com · 11/2019

Vertrieb / Distributor:

MPV MEDICAL

Parsdorfer Weg 6
85551 Kirchheim b. München
GERMANY

Tel. +49 (0)89-7299 700-0
Fax +49 (0)89-7299 700-99

www.mpvmedical.com
info@mpvmedical.com

14922C0 - Rev.02/2019 (TÜV A1)