B|BRAUN
SHARING EXPERTISE

Manipler® AZ

Leichtes, handliches Einweg-Hautklammergerät und Klammerentferner

Manipler® AZ – das handliche Hautklammergerät für den einfachen und schnellen Verschluss von Hautwunden.

Griffsicherheit
durch geflügeltes Design

Freie Sicht
auf die Wundränder durch abgewinkelten Gerätekopf

Geringer Kraftaufwand
beim Zusammendrücken der Griffe

Passende Ergänzung
durch den zugehörigen Einweg-Hautklammerentferner



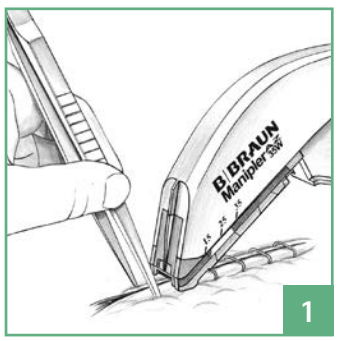

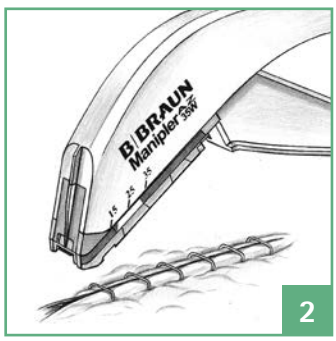

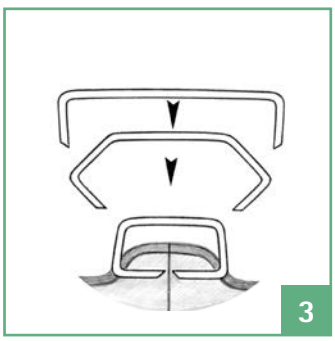



Bestellinformation



Manipler® AZ 35 W

Einweg-Hautklammergerät

- mit 35 weiten Klammern
- Schließgröße der Klammer:
  Breite: 6,9 mm, Höhe: 4,2 mm
- 6 Stück

Artikelnummer: 783 100



Einweg-Hautklammerentferner

- 6 Stück

Artikelnummer: 783 101

B. Braun Deutschland GmbH & Co. KG | Tel.: (0 56 61) 9147-70 00 | E-Mail: info.de@bbraun.com | www.bbraun.de
Betriebsstätte: Tuttlingen | Am Aesculap-Platz | 78532 Tuttlingen

Hersteller nach MDD 93/42/EWG:
Aesculap AG | Am Aesculap-Platz | 78532 Tuttlingen | Deutschland

Die Produktmarke „Manipler" ist eine eingetragene Marke der Aesculap AG.

Technische Änderungen vorbehalten. Dieser Prospekt darf ausschließlich zur Information über unsere Erzeugnisse verwendet werden. Nachdruck, auch auszugsweise, verboten.

Nr. 4008514 Stand: 06/2023