«FLORENCE»

Laboratory stool | Laborhocker | Tabouret de laboratoire
Laboratoriumkruk | Taboret laboratoryjny
Sgabello da laboratorio | Taburete de Laboratorio

REF **T170713**

 **1** 1x	 **2** 1x	 **3** 5x	 **4** 1x	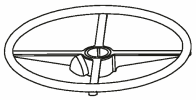 **5** 1x
 **6** 1x	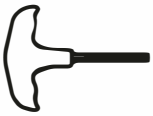 **A** 1x 5 mm	 **B** 2x M6 x 25 mm	 **C** 1x M6 x 45 mm	

1

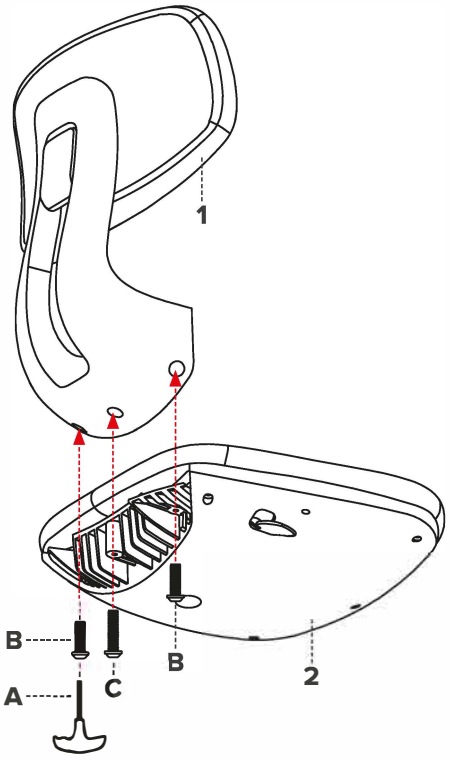

2

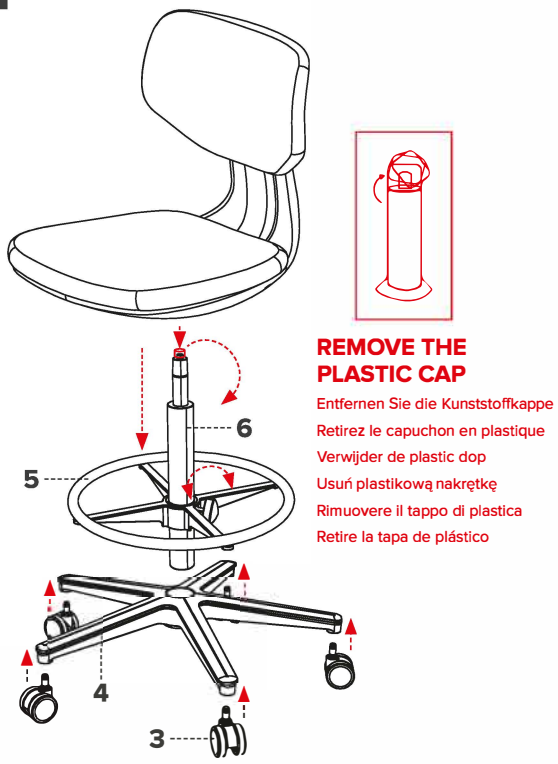

REMOVE THE PLASTIC CAP

Entfernen Sie die Kunststoffkappe
Retirez le capuchon en plastique
Verwijder de plastic dop
Usuń plastikową nakrętkę
Rimuovere il tappo di plastica
Retire la tapa de plástico

Teqler® is a trademark of NetMed S.à.r.l.
8, Am Scheerleck, 6868 Wecker, Luxembourg +352 267149 09 +352 267149 19 info@netmed.lu