GUIDA RAPIDA Euroseal® Valida

HANDBOOK FOR THE EUROSEAL® VALIDA
KURZANLEITUNG FÜR DEN EUROSEAL® VALIDA
FICHE D'UTILISATION RAPIDE EUROSEAL® VALIDA
GUÍA RÁPIDA DEL EUROSEAL® VALIDA
GUIA RAPIDO EUROSEAL® VALIDA
РУКОВОДСТВО ПО БЫСТРОМУ ЗАПУСКУ ДЛЯ EUROSEAL® VALIDA
SNABBGUIDE FÖR EUROSEAL® VALIDA

Euronda®
Pro System

Installazione / Installation / Installation / Installation / Instalación / Instalação / Установка / Installation

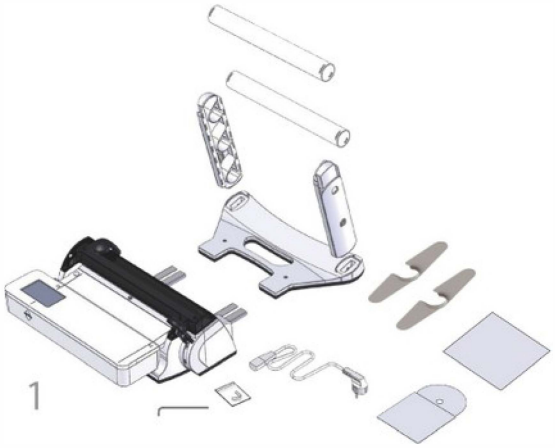

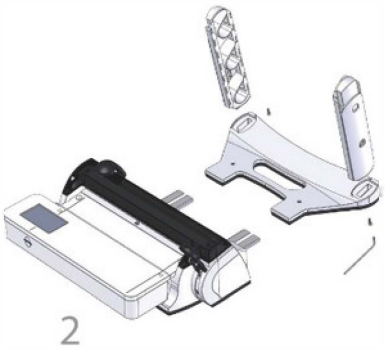









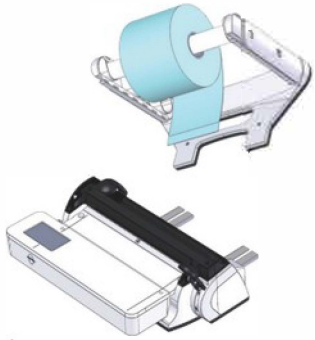

Scelta ciclo / Selecting a cycle / Auswahl der Folie / Sélection d'un cycle / Selección de un ciclo
Selecção do ciclo / Выбор цикла / Välj en program

1

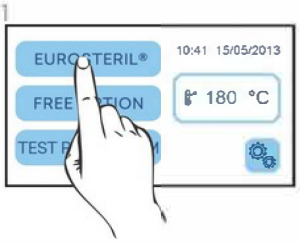

2

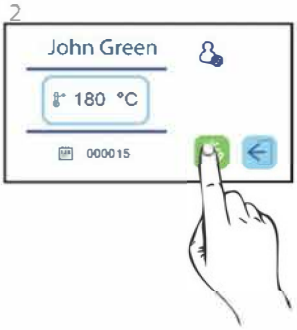

3

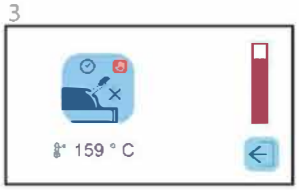

4





5



5.a





5.b



5.c

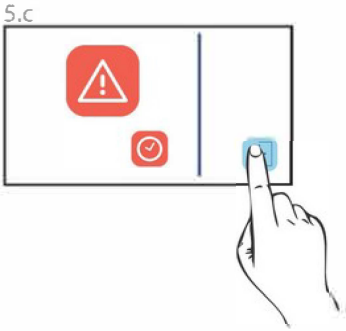

6



Chiusura lotto / Lot closing / Losschließung / Fermeture du lot
Lote de cierre / Fechamento do lote
Закрытие лота / Mycket stängning

Scelta test / Selecting a test / Auswahl eines Testzyklus / Sélection d'un test
Selección de una prueba / Selecção do teste / Выбор теста / Välj ett test

1



2

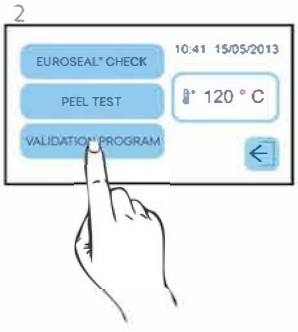

3

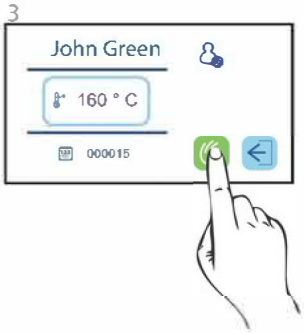

4



5





6



6.a



6.b

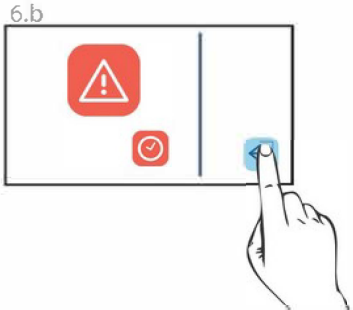

7



Risultato test / Test result / Testergebnis / Résultat du test
Resultado de la prueba / Resultado do teste
Результат теста / Testresultat

Warning / Warnung / Avertissement / Advertencia / Advertência / Предупреждение / Varning



IT Problema di compressione
GB Compression problem
D Anpressdruck nicht korrekt
F Problème de compression
ES Problema de compresión
PT Problema de compressão
RU Проблема сжатия
SV Kompressionsproblem



IT Problema di temperatura
GB Temperature problem
D Temperatur nicht korrekt
F Problème de température
ES Problema de temperatura
PT Problema de temperatura
RU Проблема температуры
SV Temperaturproblem



IT Problema di tempo
GB Time problem
D Siegelzeit nicht korrekt
F Problème de temps
ES Problema de tiempo
PT Problema de tempo
RU Проблема времени
SV Tidsproblem

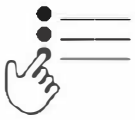

IT Selezionare programma
GB Select programm
DL Programm wählen
FR Séléctionner le programme
ES Seleccionar programa
PT Selecionar programa
RU Выбрать программу
SV Välj program



IT SD mancante o protetta
GB SD Card missing or locked
D SD-Karte fehlt oder gesperrt
F SD Card manquante ou protégée
ES Falta SD o está protegida
PT SD falha ou protegida
RU SD отсутствует или защищена
SV SD fattas eller är skyddat

Manutenzione / Maintenance / Wartung / Entretien / Mantenimiento / Manutenção / Техническое обслуживание / Service

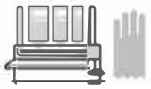

IT Pulizia delle superfici esterne
GB Cleaning of external surfaces
D Reinigung der Außenflächen
F Nettoyage des surfaces externes
ES Limpieza de las superficies externas
PT Limpeza das superficies externas
RU Очистка наружных поверхностей
SV Rengöring av externa ytor



IT Revisione generale sigillatrice
GB General overhaul of sealing machine
D Wartung fällig
F Révision générale soudeuse
ES Revisión general de la selladora
PT Revisão geral seladora
RU Общая проверка
SV Allmän revidering av förseglingsenhet

51030136 REV. 01/2020

Euronda®

Euronda Spa
Registered office:
Via dell'artigianato 7,
36030 Montecchio Precalcino
Vicenza, Italy

Administrative headquarters:
Via Chizzalunga 1,
36066 Sandrigo
Vicenza, Italy

T (+39) 0444 656111
F (+39) 0444 656199

Deutschland
EURONDA DEUTSCHLAND GMBH
Am Landwehrbach, 5
48341 Altenberge - Deutschland
tel. +49 2505 9389 0 - fax +49 2505 9389 29
info@euronda.de - www.euronda.de

España
EURONDA SPA
IDENTYD - Av. Cabezo de Torres, 4, local
30007 Murcia - ESPAÑA
Atención al cliente: 900102034
info@euronda.es - www.euronda.es

France
EURONDA FRANCE
ZAC Les Vallées - Avenue de Bruxelles
60110 Amblainville
tél. +33 (0)3.44.06.69.70 - fax +33 (0)3.44.02.03.89
info@euronda.fr - www.euronda.fr

Russia
OOO FINSTAR
5/2a Varshavskaya str.
196128, St. Petersburg - Russia
info@finstartech.ru - www.euronda.com.ru