BEAUTEK

# BLACKOUT 777

Wir gratulieren Ihnen zu Ihrer Wahl!

Bitte lesen Sie diese Anleitung sorgfältig, bevor Sie das Produkt benutzen oder mit der Montage beginnen.

**Wir freuen uns sehr, dass Sie sich für den BLACKOUT Tattoostuhl entschieden hast. Bitte beachten Sie unsere Hinweise in dieser Anleitung . Bei Fragen steht Ihnen unser Serviceteam gerne zur Verfügung!**

**Unsere aktuellen Support Kontaktdaten finden Sie unter www.beautek.de/Support**
**Unsere aktuellen Berater Kontaktdaten finden Sie unter www.beautek.de/kontakt**

## 1. Allgemein Informationen über diese Anleitung

Diese Anleitung darf nur für die Bedienung dieses spezifischen Modells genutzt werden. Wenn die Anleitung für andere Zwecke genutzt wird, werden wir keine Gewähr für nachfolgende Konsequenzen übernehmen. Alle Informationen unterliegen dem Urheberrecht und die Beschreibung darf ohne schriftliche Einwilligung des Herstellers weder kopiert noch übersetzt werden.

## 2. Warnung

- Bei dem Austausch von elektrischen Komponenten, bei der Reinigung oder anderen Instandhaltungsmaßnahmen, muss das Gerät ausgeschalten sein.
- Der Stecker darf nur in eine Steckdose, welche geerdet ist und ordentlich installiert wurde, um das Risiko eines Feuers oder elektrischen Schocks zu vermeiden.
- Bitte stellen Sie sich nicht auf das Produkt.
- Bewahren Sie das Produkt außer Reichweite von Kindern auf und erlauben Sie Kindern nicht mit dem Produkt zu spielen.
- Bitte stellen Sie die Rückenlehne nach der Benutzung auf die höchste Stufe.
- Bitte stellen Sie sicher, dass es keine offenen Kabel gibt, um einen Stromschlag o.Ä. während der Nutzung der Liege zu vermeiden.
- Vermeiden Sie feuchte Orte (z.B. Badezimmer) und halten Sie die Steuerung von Wasser fern, um einen Stromschlag o.Ä. zu vermeiden.
- Benutzen Sie das Produkt nicht an Orten, wo mit Farben gesprüht oder wo Sauerstoff produziert wird.
- Menschen mit körperlicher, taktiler oder mentaler Beeinträchtigung, Menschen ohne Erfahrung oder gesundem Menschenverstand sowie Kindern ist es nicht erlaubt, dieses Produkt zu nutzen, es sei denn, die jeweilige Aufsichtsperson ist dabei, um sie zu überwachen und anzuleiten.
- Behandlungen sollten nur von geschultem Personal durchgeführt werden.
- Das Sitzpolster nicht kippen, wenn die Liege sich auf der geringsten Stufe befindet.

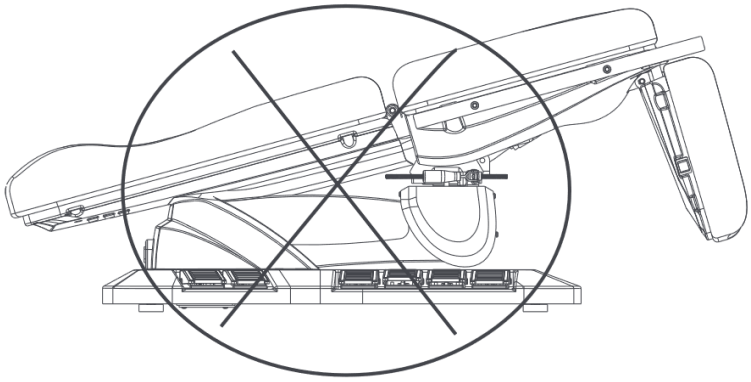

**3. Sicherheitsvorkehrungen**

Anwender sollten sich beim Benutzen des Produktes strikt an die Anweisungen halten und die Anleitung für späteren den Gebrauch aufbewahren. Sie sollten mit den Sicherheitsmaßnahmen dieses Kapitels vertraut sein, um sowohl die eigene, als auch die Produkt Sicherheit zu gewährleisten.

- Dieses Produkt darf nur von einer erfahrenen Person benutzt werden, die sich mit den Produktspezifikationen auskennt.
- Die Liege darf nicht einseitig oder an einer einzigen Stelle beladen werden.
- Halten Sie sich an eine allgemeingültig sichere Arbeitsweise und überladen Sie das Produkt nicht. Stellen Sie außerdem sicher, dass alle Einzelteile des Produktes in gutem Zustand sind.
- Während der Instandhaltungsmaßnahmen darf der Anwender die Liege nicht nach Belieben in seine Einzelteile zerlegen.
- Das Produkt darf nicht betrieben werden, wenn es einen Mangel aufweist. Falls das Produkt untypische Geräusche von sich gibt, begeben Sie sich sofort auf die Suche nach der Ursache. Nutzen Sie das Produkt erst wieder, wenn das Problem behoben wurde.
- Dieses Produkt ist mit einem dreiadrigen Netzkabel ausgestattet. Das Netzkabel darf nur in eine Dreiloch-Steckdose eingesteckt werden, welche geerdet ist und ordentlich installiert wurde. Damit wird sichergestellt, dass es zu keinem Stromschlag kommt, aber auch, dass das Produkt einwandfrei funktioniert.
- Bitte benutzen Sie das Produkt entsprechend der Warnhinweise, die auf dem Produkt abgebildet sind.
- Wenn die Liege höhenverstellt wird, muss der Knopf solange dauerhaft gedrückt werden, bis das Produkt sich in der gewünschten Position befindet.
- Die Wartung sollte von ausgebildetem Personal durchgeführt werden.
- Nutzen Sie nach jeder Behandlung ausschließlich eine neutrale Lösung, um Staub oder Flecken vom Produkt zu entfernen.
- Bei Produkten mit Heizfunktion beträgt die Temperatur der Polster weniger als 45 ° Grad Celsius.
- Wenn ein Teil der Liege eingestellt wird, halten Sie Ihre Hände, Füße und den Kopf fern von der Stelle, auf die der Pfeil zeigt. (Wie auf der Grafik abgebildet)

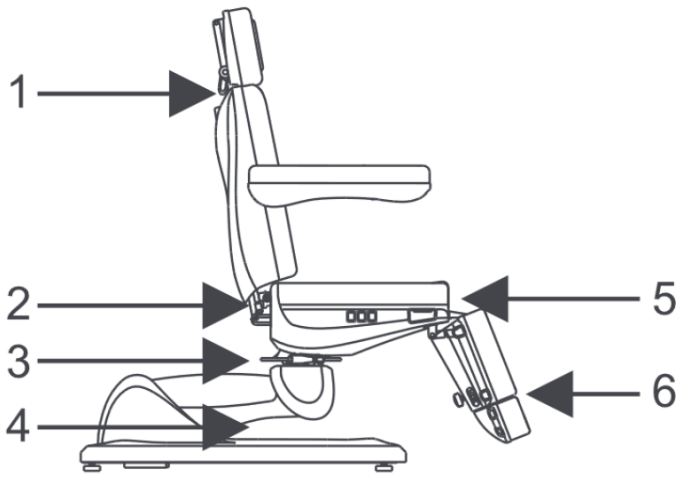

## 4. Installation

1. Stellen Sie den Karton an einen ebenen und sicheren Ort. Passen Sie die Gegebenheiten des Raumes, ans Tageslicht oder künstlicher Beleuchtung sowie an den Gegebenheiten des Arbeitsumfeldes an. Bewahren Sie das Produkt in einer sauberen, trockenen und kühlen Umgebung auf.
2. Öffnen Sie den Verpackungskarton, um zu schauen, ob das Produkt intakt ist und ob alle Zubehörteile vollständig sind. Bitte kontaktieren Sie den Verkäufer, wenn dies nicht zutrifft.
3. Stellen Sie das Produkt in die richtige Position. Es ist zu beachten, dass man keine zusätzliche Schraube am Boden benötigt, um die Liege zu fixieren, da das Original Design so konzipiert wurde, dass die Stabilität der Liege gewährleistet wird. Stellen Sie sicher, dass die Liege auf einem ebenen Untergrund aufgestellt wird, um Unfälle zu vermeiden. Wenn das Produkt schwankt oder schräg steht aufgrund eines unebenen Untergrundes, dann stellen Sie bitte die 4 Plastikfüße (M10x30) und Schraubenmuttern (M10) mit einem Hexagon Gabelschlüssel ein, welche am unteren Panel angebracht sind, um die Produktstabilität zu gewährleisten.
4. Verbinden Sie den Stecker des Produktes mit der Stromversorgung.
5. Stecken Sie die mitgelieferten Armlehnen und Polster entsprechend in die dafür vorgesehenen Öffnungen

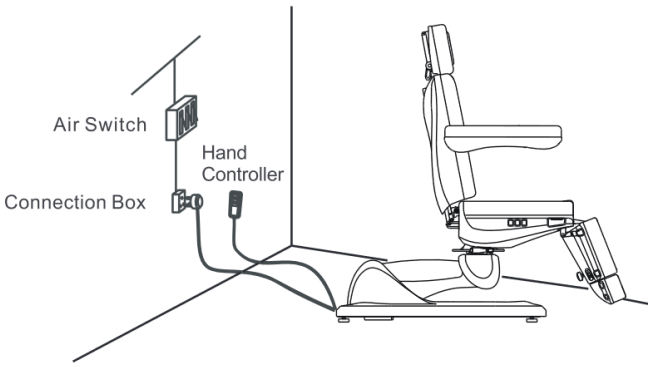


## 5. Produktübersicht

- Die Liege besteht aus einer Kontrollbox, einem Motor, der Hardware, Kunststoffteilen und Leder. Die Kontrollbox steuert den Betrieb des Motors und die Handsteuerung.
- Das Produkt hat eine Winkeleinstellung der Rückenlehne, Neigungsverstellung, Fußablagenverstellung und eine allgemeine Höhenverstellung. (Wie in der Abbildung dargestellt). Die Armlehnen lassen sich klappen.

1. Winkeleinstellung der Rückenlehne
2. Höhenverstellung
3. Winkeleinstellung (Neigung)
4. Winkelverstellung Fußablage

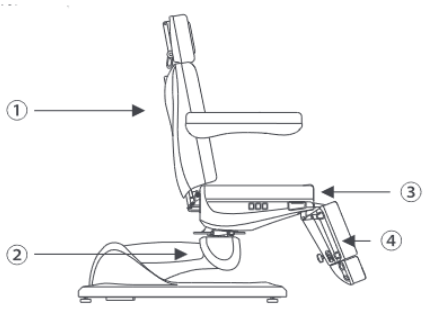

## 6. Bedienung an der Liege

Im Folgenden finden Sie die Möglichkeiten der Bedienelemente

| Nr. | Verstellbares Element | Funktion |
|---|---|---|
| 1 | Rückenlehne | Halten Sie den Knopf gedrückt damit sich der Winkel der Rückenlehne verändert |
| 2 | Neigung | Halten Sie den Knopf gedrückt damit sich der Winkel der Sitzfläche verändert |
| 3 | Fußablage | Halten Sie den Knopf gedrückt damit sich der Winkel der Fußablage verändert |
| 5 | Sitzhöhe | Halten Sie den Knopf gedrückt, damit sich die Höhe verstellt. |
| 6 | Resetknopf | Nach drücken des Knopfes fährt die Liege wieder in die aufrechte Sitzposition. Die Höhe der Liege wird auf die niedrigste Position gefahren.<br>WICHTIG: Hierfür muss die manuelle Fußauflage den schwarzen Stift eindrücken. Dies ist ein Sicherheitsmechanismus und kann nicht deaktiviert werden. |

**Sitzfläche**

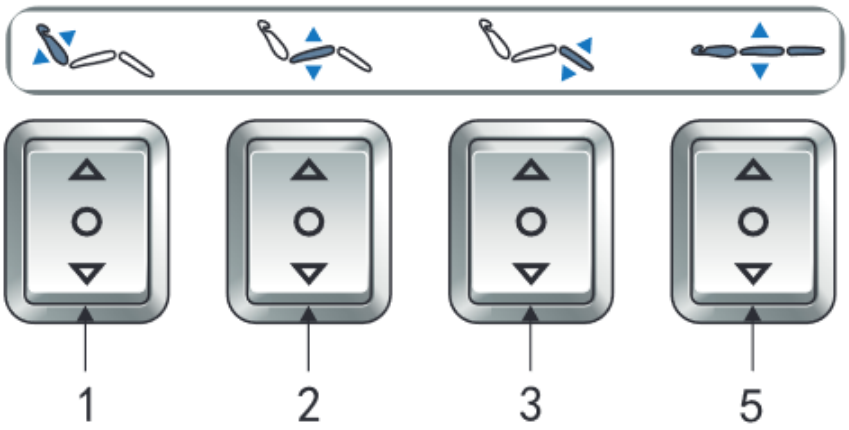


**Rückenlehne**

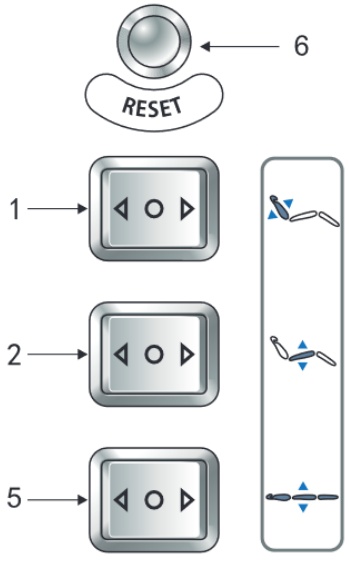


**Fußteil**

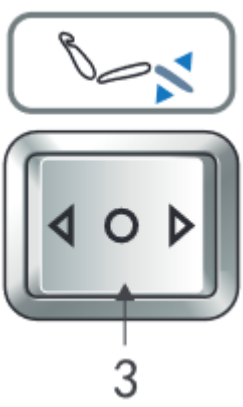

## 7. Handfernbedienung

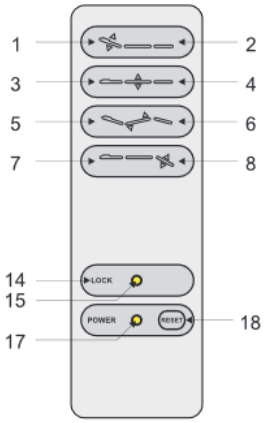


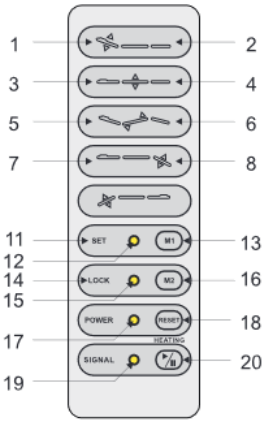


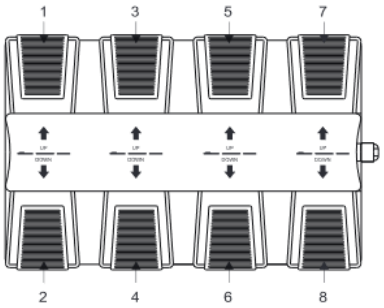


Im Folgenden finden Sie die Möglichkeiten der Bedienelemente

| Nr. | Beschreibung | Funktion |
|---|---|---|
| 1 | Rückenlehne fährt nach oben | Rückenlehne geht langsam nach oben, indem der Knopf betätigt wird |
| 2 | Rückenlehne fährt nach unten | Rückenlehne geht langsam nach unten, indem der Knopf betätigt wird. |
| 3 | Sitzfläche fährt hoch | Liege fährt sanft nach oben, indem der Schalter betätigt wird. |
| 4 | Sitzfläche fährt runter | Liege fährt sanft nach unten, indem der Schalter betätigt wird. |
| 5 | Neigung Negativ | Verstellen Sie die Neigung der Liege ins Negative |
| 6 | Neigung Positiv | Verstellen Sie die Neigung der Liege ins Positive |
| 7 | Fußablage erhöht sich | Der Winkel der Fußablage erhöht sich sanft, wenn der Schalter betätigt wird. |
| 8 | Fußablage neigt sich | Der Winkel der Fußablage erhöht sich sanft, wenn der Schalter betätigt wird. |
| 11-16 | KEINE FUNKTION | KEINE FUNKTION |
| 17 | Stromversorgung | Die Handfernbedienung muss an die Stromversorgung angeschlossen sein, um zu funktionieren. Das Anzeigelicht zeigt dies an. Wenn das nicht der Fall ist, leuchtet es auch nicht. |
| 18 | Resetfunktion | Nach drücken des Knopfes fährt die Liege wieder in die aufrechte Sitzposition. Die Höhe der Liege wird auf die niedrigste Position gefahren. |
| 19 | An/Aus—Anzeige | Signalisierst ob die Heizfunktion angeschaltet ist. |
| 20 | Heizfunktion | Startet nach Betätigung die integrierte Heizfunktion. |

Bitte beachten Sie, dass die Handfernbedienungen Universalfernbedienungen sind, lche evtl. mehrere Funktionen haben können. Daher sind einige Bedienelemente auf der Fernbedienung ohne Funktion.

**8. Wartung der Kopfstützenverstellung**

Wenn die Kopfstütze lose ist, dann folgen Sie bitte den folgenden Schritten, um sie wieder zu befestigen.

1. Halten Sie den Griff gut fest
2. Drehen Sie die Schraube im Uhrzeigersinn

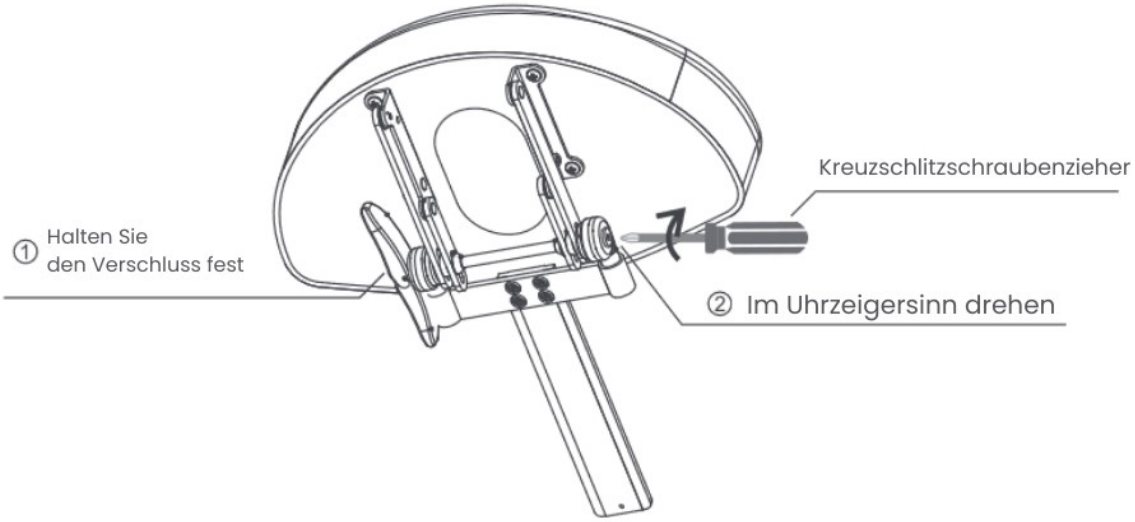

## 9. Anweisungen um den Bremsklotz fest zu stellen

Dieser Punkt beschreibt, wie man den Bremsklotz festzieht.

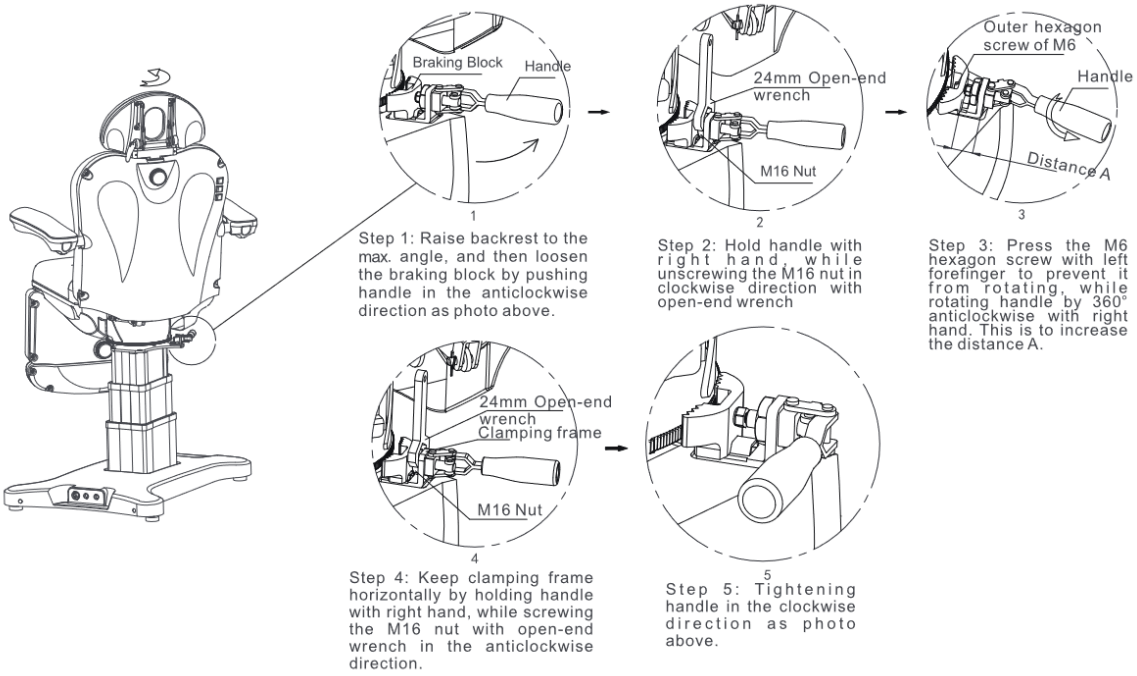


| | |
|---|---|
| **Schritt 1** | Heben Sie die Rückenlehne auf das Maximum an und lösen Sie den Bremsklotz, indem Sie den Griff gegen den Uhrzeigersinn drücken. |
| **Schritt 2** | Halten Sie den Griff mit der rechten Hand fest, während Sie die Mut- |
| **Schritt 3** | Drücken Sie auf die M6 Sechskantschraube mit dem linken Zeigefinger, um zu verhindern, dass sich diese dreht, während Sie den Griff mit der rechten Hand um 360 Grad gegen den Uhrzeigersinn dre- |
| **Schritt 4** | Klemmen Sie den Rahmen horizontal ab, indem Sie den Griff mit der rechten Hand halten, während Sie die M16 Mutter mit dem Gabel- |
| **Schritt 5** | Ziehen Sie den Griff im Uhrzeigersinn fest. (Wie auf der Grafik abge- |

## 10. Anweisungen um den Bremsklotz zu ersetzen

Dies zeigt, wie man den Bremsklotz austauscht, wenn das Getriebe des Bremsklotzes abgenutzt ist und nicht mehr funktioniert.

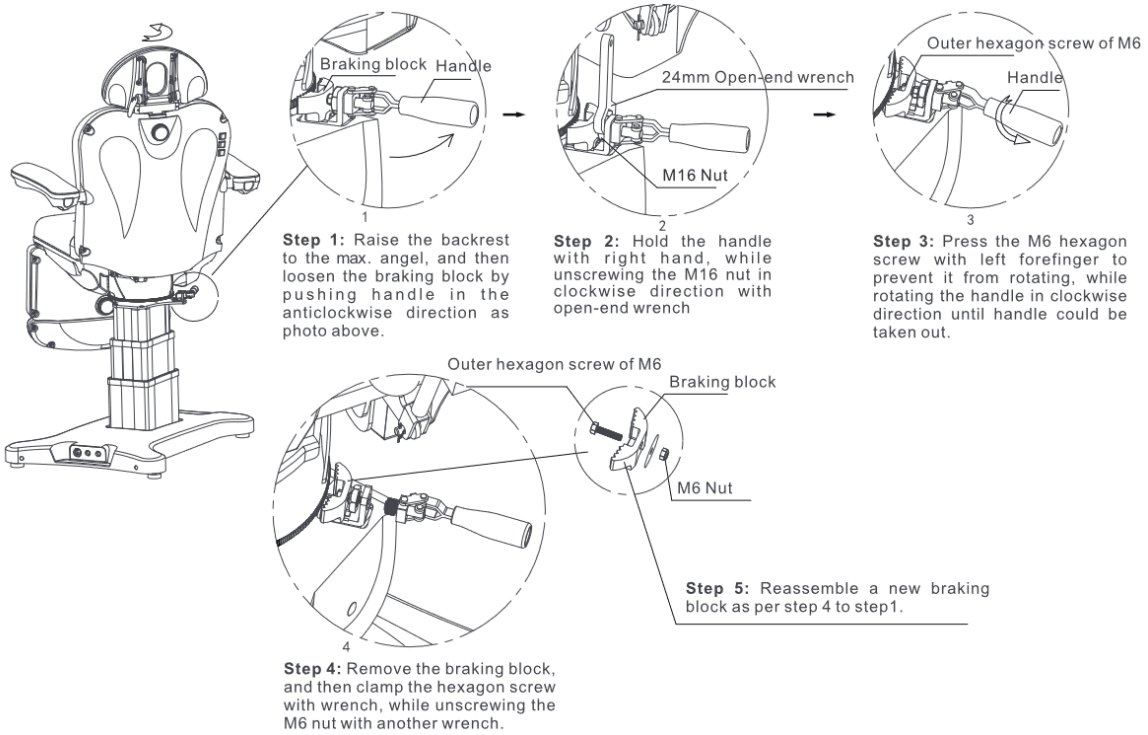


| | |
|---|---|
| **Schritt 1** | Heben Sie die Rückenlehne auf das Maximum an und lösen Sie den Bremsklotz, indem Sie den Griff gegen den Uhrzeigersinn drücken. (wie auf der Grafik abgebildet) |
| **Schritt 2** | Halten Sie den Griff mit der rechten Hand fest, während Sie die Mutter im Uhrzeigersinn mit dem Gabelschlüssel abschrauben. |
| **Schritt 3** | Drücken Sie auf die M6 Sechskantschraube mit dem linken Zeigefinger, um zu verhindern, dass sich diese dreht, während Sie den Griff im Uhrzeigersinn drehen, bis man den Griff herausziehen kann. |
| **Schritt 4** | Entfernen Sie den Bremsklotz und klemmen Sie dann die Sechskantschraube mit dem Schlüssel ein, während Sie die M6 Mutter mit einem anderen Schlüssel abschrauben. |
| **Schritt 5** | Ziehen Sie den Griff im Uhrzeigersinn fest. (Wie auf der Grafik abgebildet) |

## 11. Technische Daten

| | |
|---|---|
| **Strom** | AC 100-120V oder AC 220-240V oder AC100-240V, 50Hz |
| **Maximale Wattzahl** | 300W |
| **Umgebungstemperatur** | 0°C ~+40°C |
| **Relative Feuchtigkeit** | 30%~90% |
| **Hublast** | 175 kg |
| **Verpackungsgröße** | 136 x 82 x 70 cm |

## 12. Abmessungen

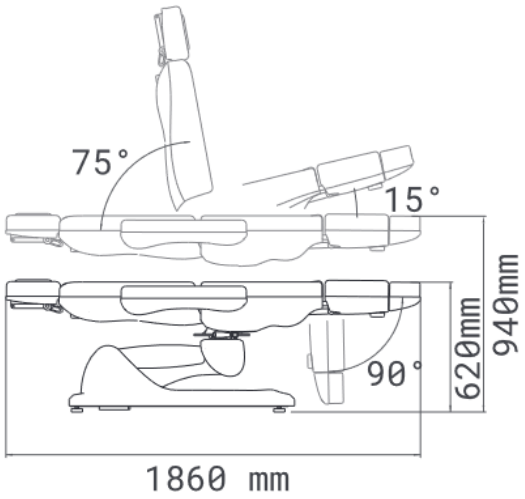


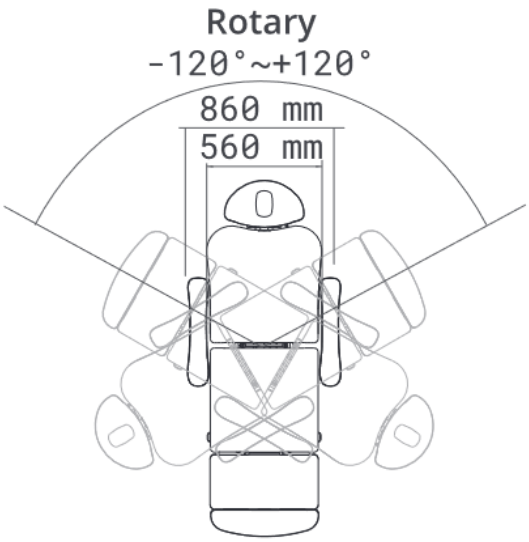


## 13. Wartung

1 Nutzen Sie nach jeder Behandlung, bitte ausschließlich eine neutrale Lösung, um Staub und Flecken von Leder, Metallen oder anderen Bereichen zu entfernen. Benutzen Sie weder Alkohol noch starke Säuren, Alkale oder andere Lösungsmittel, um einen vorzeitigen Verschleiß des Produktes zu verhindern.
2. Bitte ölen Sie die beweglichen Teile regelmäßig. (Einmal pro Jahr)

## 14. Schaltplan

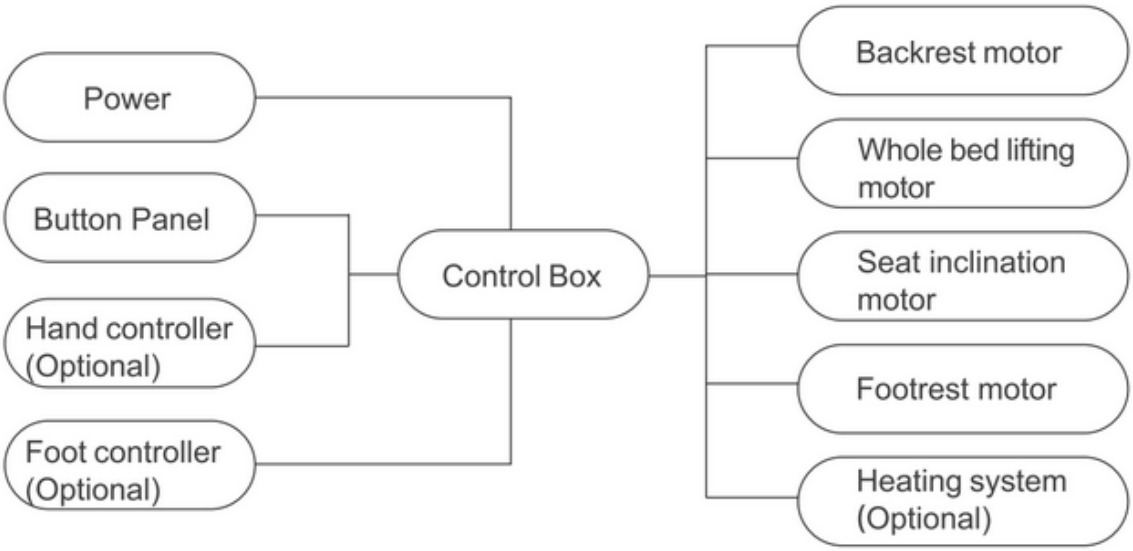


**Übersetzung des Schaltplans**

Power - Power

Button Panel - Tastenblock

Hand Controller - Handsteuerung (optional)

Foot Controller - Fußsteuerung (optional)

Control box - Kontrollbox

Backrest motor - Motor Rückenlehne

Whole bed lifting motor - Motor, der die ganze Liege nach oben fährt

Seat inclination motor - Sitzerhöhungsmotor

Heating System - Heizsystem

**15. Problemlösungen**

| Problembe- | Grund | Lösung |
|---|---|---|
| Der Motor funktioniert nicht richtig | Das Netzkabel ist getrennt oder nicht richtig eingesteckt | Verbinden Sie das Netzkabel oder stecken Sie das Kabel richtig ein. |
| | Die Hand– oder Fußfernbedienung reagiert nicht | Tauschen Sie die Fernbedienung gegen eine neue aus. |
| | Der Motor wurde beschädigt oder ist kaputt | Bitte kontaktieren Sie das Wartungscenter oder den Hersteller für die Lösung des Problems. |
| | Die Kontrollbox funktioniert nicht mehr | Bitte kontaktieren Sie das Wartungscenter oder den Hersteller für die Lösung des Problems. |
| Resetfunktion funktioniert nicht | Der Sicherheit Spin ist nicht eingedrückt | Die unterste Fußablage ist nicht bis zum Anschlag eingesteckt. Bitte achten Sie hier auf den schwarzen Nippel |
| Die beweglichen Teile geben abnormale Geräusche von sich | Dem beweglichen Teil fehlt ölt | Ölen Sie die entsprechenden stellen sorgfältig. Achten Sie darauf, dass kein Öl auf die Posterung oder andere Teile kommt. |

Bitte keine alten oder defekten Teile im Hausmüll entsorgen. Bitte zu einem Wertstoffhof bringen.

*- Bitte überprüfen Sie die Produktspezifikationen vor der Nutzung. Diese Anleitung dient nur der Referenz. Spezifikationen unterliegen Veränderungen ohne vorheriger Ankündigung.-*

Wenn etwas beschädigt ist bitte rechtzeitig einen Austausch der Teile vornehmen.

**Melden Sie sich gerne bei unserem Supportteam unter**

**www.beautek.de/support**

## 16. Technische Daten

| | |
|---|---|
| **Traglast** | 175 kg |
| **Kartonabmessung** | 590 x 300 x 600 mm (1023AB2)<br>590 x 300 x 600 mm (1025A) |
| **Netto Gewicht** | 7,5 kg (1023AB2)<br>9.3 kg (1025A) |
| **Brutto Gewicht** | 8,5 kg (1023AB2)<br>11,2 kg (1025A) |

## 17. Instandhaltung

1. Nach jeder Behandlung, bitte nur eine neutrale Lösung nutzen, um Staub und Flecken von Leder, Metallteilen oder anderen Bereichen zu entfernen. Desinfizierende Lösungen wie Alkohol, Säuren oder alkalische Lösungen sind verboten, damit die Lebensdauer der Komponenten nicht verkürzt wird.
2. Bitte ölen Sie die beweglichen Teile regelmäßig. (Einmal pro Jahr)

## 18. Fehlerbehebung

Problembeschreibung: Man kann den Stuhl nicht niedriger oder höher stellen
Lösung: Gasauftrieb austauschen

Problembeschreibung: Die Rollfüße bewegen sich nicht mehr
Lösung: Rollfüße austauschen.

Wenn etwas beschädigt ist (wie z.B. Glas oder die Rollfüße) bitte rechtzeitig einen Austausch der Teile vornehmen.

**Melden Sie sich gerne bei unserem Supportteam unter www.beautek.de/support**

*Bitte überprüfen Sie die Produktspezifikationen vor der Nutzung. Diese Anleitung dient nur der Referenz. Spezifikationen unterliegen Veränderungen ohne vorheriger Ankündigung.*

BEAUTEK GmbH Bahnhofstraße 74 57258 Freudenberg
Version 1.1 v. 12.06.2023 (MB)