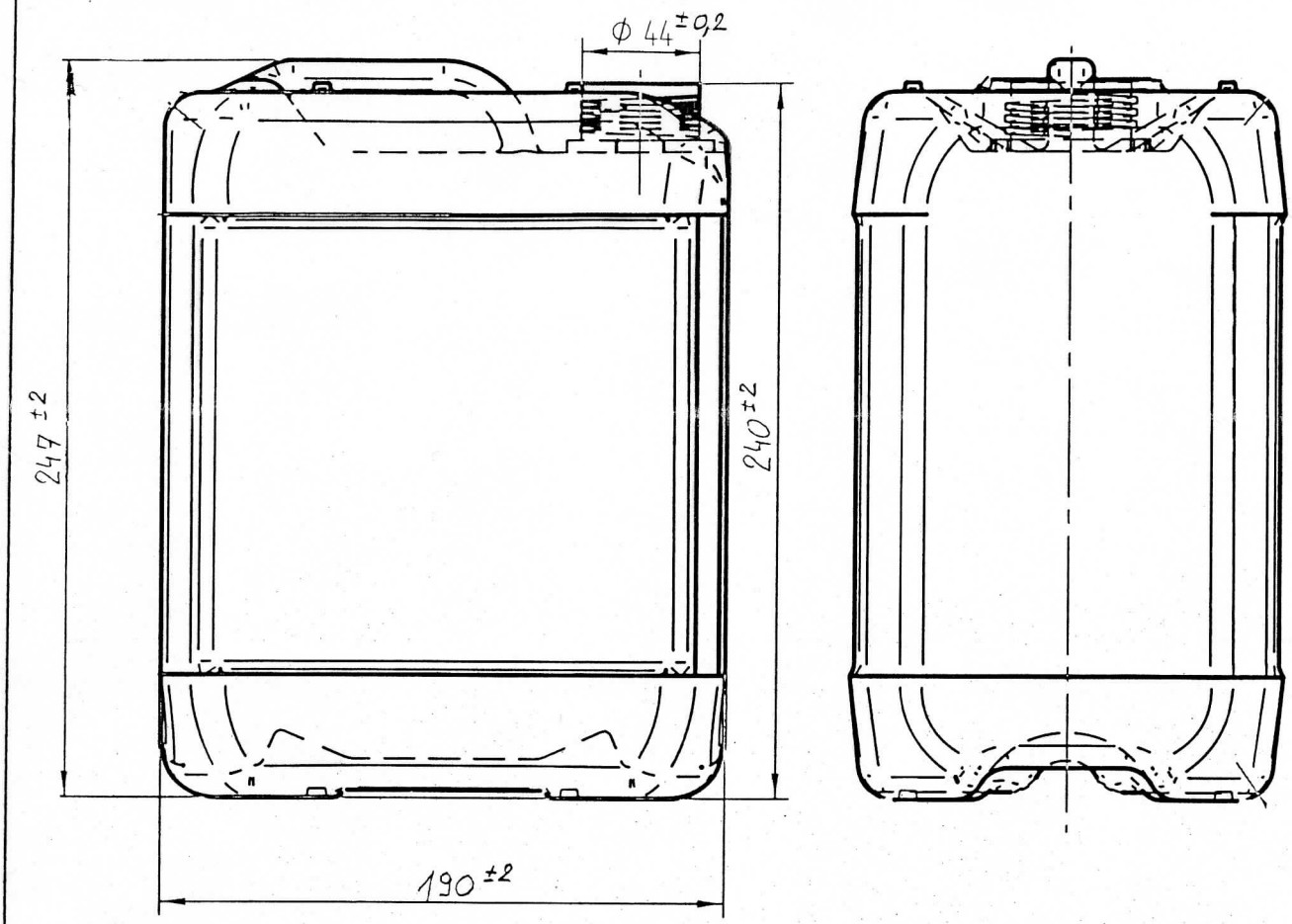

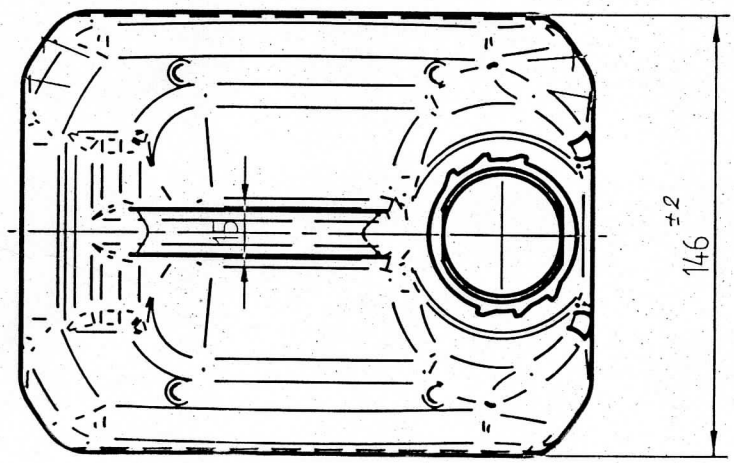

Orodje št: 1439	Stroj:		Izdelek: Ročka 5L		Šifra:
PLASTENKA PREDELAVA PLASTICNIH MAS		Dne	Ime in priimek	Podpis	Material: PE-Hd
	Risal:	24.11.2006	Mauser M.		
	Konst:				Teža:
Standard:	Pregl:	24.11.2006	Mauser M.		
					List/listov: 1/1
Merilo: M1:2,5	Naziv načrta:				Št. načrta: 374
Tolerance prostih mer:	Ročka 5L Euro "UN"				Veza - pripadnost: 375, 385

»PLASTENKA« D.O.O.
Predelava plastičnih mas
61235 Radomlje, Cesta Radomeljske čete 55