Kit 816042

Cartucce di resina
a scambio ionico

Ion exchange resin
cartridges

Cartouches de résine
à échange d'ions

Cartuchos de resina
de intercambio iónico

Harzpatronen mit
Ionenaustauscher

Euronda®
Pro System

Vielen Dank, dass Sie sich für Originalersatzteile von Euronda entschieden haben.

Hinweise

- Die Harzpatronen mit Ionenaustauscher sollten ausgetauscht werden, wenn das rote Licht des Aquafilters aufleuchtet;
- Sobald die neuen Patronen installiert sind, dürfen sie nicht mehr entfernt werden, bis sie verbraucht sind, mit Ausnahme des nächsten Punktes;
- Vor einer längeren Nichtbenutzung des Aquafilters ist das System zu entleeren, um das Wachstum von Bakterien und Biofilm zu verhindern;
- Um die Leistung des Geräts nicht zu beeinträchtigen, müssen unbedingt beide Patronen ausgetauscht werden;
- Es wird empfohlen, die O-Ring-Dichtung der Behälter auszutauschen (Hinweise zur Auswahl der Dichtung in Abb. 1);
- Die Qualität des einlaufenden Wassers beeinflusst die Lebensdauer der Harze. Je höher die Werte der Wasserhärte und die elektrische Leitfähigkeit sind, desto geringer werden die von der Harzpatrone aufbereiteten Liter sein, bevor ein Wert von 15 Mikrosiemens pro cm das Gerät außer Betrieb setzt. Wenn zum Beispiel die elektrische Leitfähigkeit am Einlass 300 µS/cm beträgt, wird die aufbereitete Menge etwa 150 Liter betragen. Bei Werten nahe oder über 600 µS/cm könnten die aufbereiteten Liter auf 30 % reduziert werden. In diesem Fall empfehlen wir den Einsatz der Umkehrosmoseanlage Aquaosmo.

Anweisungen zur Lagerung

- Bei einer Temperatur zwischen 5°C und 35°C lagern;
- Erst bei der Installation aus der Originalverpackung nehmen;
- Die Einwirkung von Licht- und Wärmequellen vermeiden;
- Die Patronen nicht öffnen und nicht manipulieren.

Achtung: Verbrauchte Harze als Sondermüll bei Sondermüllentsorgungsstellen und immer in Übereinstimmung mit den geltenden Gesetzen im Land der Verwendung entsorgen.

Installationsanweisung

- Wenn möglich, den Druck aus den Behältern ablassen, bevor die Harze ausgetauscht werden;
- Die Gefäße mit den Patronen mit dem Schraubenschlüssel, der mit dem Aquafilter mitgeliefert wurde, abschrauben (Abb. 2.1);
- Den Distanzring auf die Kartusche legen und dabei auf die richtige Positionierung achten, dann die Kartusche mit der Dichtung nach oben in den Behälter einsetzen (Abb. 2.2);
- Den Behälter wieder auf den Aquafilter schrauben (Abb. 2.3);
- Wiederholen Sie den gleichen Vorgang für die zweite Kartusche.

Fig. 1: O-Ring-Ersatzteile

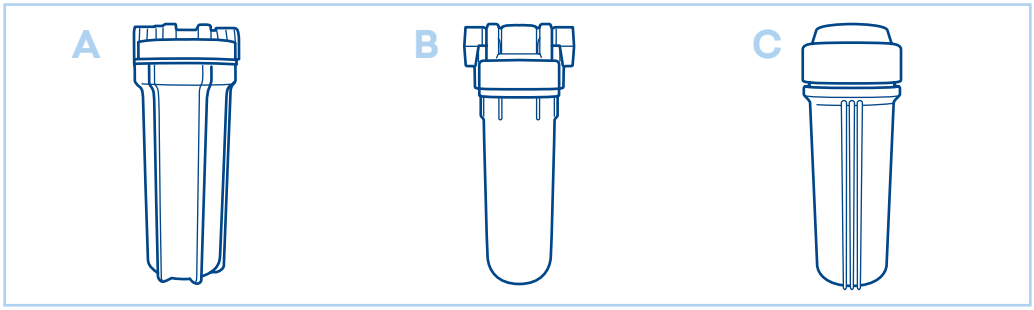

Fig. 2: Installationsanweisung

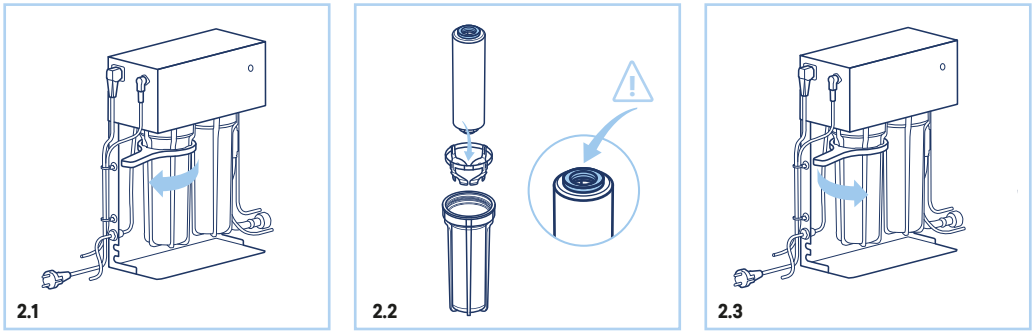

Euronda Spa

Via Chizzalunga 1
36066 Sandrigo
Vicenza, Italy
t +39 0444 656111
f +39 0444 656199
m info@euronda.com
www.euronda.it

Deutschland

Euronda Deutschland
Am Landwehrbach 5
48341 Altenberge, Deutschland
t +49 2505 9389 0
f +49 2505 9389 29
m info@euronda.de
www.euronda.de

France

Euronda France Eurl
ZAC les Vallées, Avenue de Bruxelles
60110 Amblainville, France
t + 33 (0) 3 44 06 69 70
f + 33 (0) 3 44 02 03 89
m info@euronda.fr
www.euronda.fr

España

Identyd, Calle Músico
Antonio Rodríguez de Hita, 12
Bajo 30007 Murcia
t +34 900102034
m info@euronda.es
www.euronda.es

Russia

OOO Euronda Russia
193149 Leningradsakaya obl.,
Vsevolozhsky r-on,
d. Novosaratovka, ul.
Pokrovskaya, dom 41, litera B.
Russia
t + 7 (812) 635 88 94
m info@eurondarussia.com
www.eurondarussia.com

Euronda®

51020260 - Ref Code: 816042 - Rev. 11/2021